16004

Rillenkugellager, einreihig, Stahlblechkäfig, Ringe und Wälzkörper aus Qualitätswälzlagerstahl

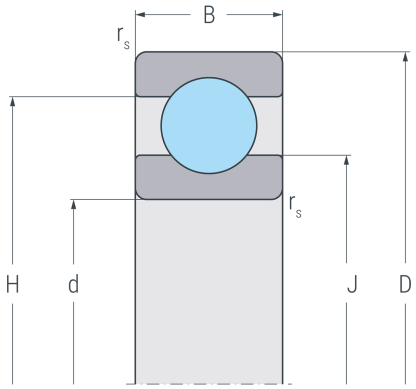

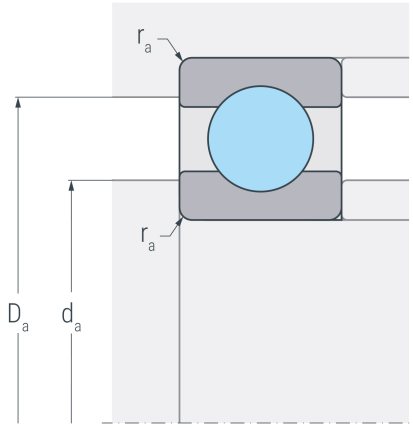

Abmessungen

d	(mm)	20	Bohrungsdurchmesser
D	(mm)	42	Außendurchmesser
B	(mm)	8	Breite
$r_{s\ min}$	(mm)	0.3	minimaler Kantenabstand
H	(mm)	34.8	Borddurchmesser Außenring
J	(mm)	27.2	Borddurchmesser Innenring

Anschlussmaße

$d_{a\ min}$	(mm)	22	minimaler Durchmesser der Wellenschulter
$D_{a\ max}$	(mm)	40	maximaler Durchmesser der Gehäuseschulter
$r_{a\ max}$	(mm)	0.3	maximaler Rundungsradius

Leistungsdaten

C_r	(kN)	6.96	dynamische Tragzahl, radial
C_{0r}	(kN)	3.88	statische Tragzahl, radial
C_{ur}	(kN)	0.202	Ermüdungsgrenzbelastung, radial
n_G	(min^{-1})	26000	Grenzdrehzahl
n_B	(min^{-1})	14000	Bezugsdrehzahl

Gewicht

kg		0.049	Gewicht