16008

Rillenkugellager, einreihig, Stahlblechkäfig, Ringe und Wälzkörper aus Qualitätswälzlagerstahl

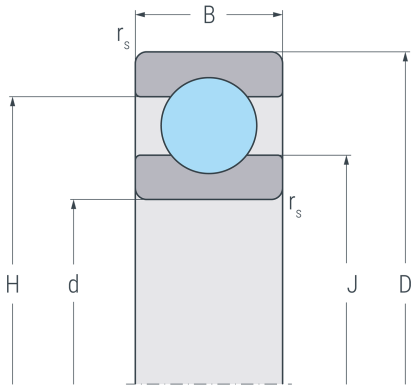

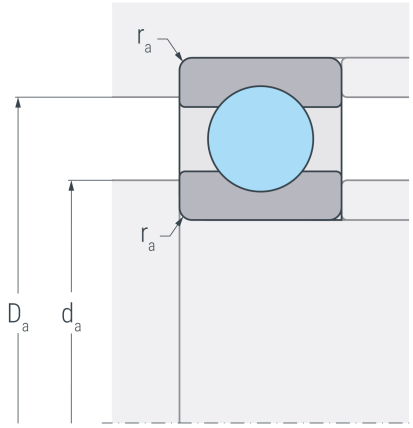

Abmessungen

d	(mm)	40	Bohrungsdurchmesser
D	(mm)	68	Außendurchmesser
B	(mm)	9	Breite
$r_{s\ min}$	(mm)	0.3	minimaler Kantenabstand
H	(mm)	59	Borddurchmesser Außenring
J	(mm)	49.4	Borddurchmesser Innenring

Anschlussmaße

$d_{a\ min}$	(mm)	42	minimaler Durchmesser der Wellenschulter
$D_{a\ max}$	(mm)	66	maximaler Durchmesser der Gehäuseschulter
$r_{a\ max}$	(mm)	0.3	maximaler Rundungsradius

Leistungsdaten

C_r	(kN)	12.8	dynamische Tragzahl, radial
C_{0r}	(kN)	9.18	statische Tragzahl, radial
C_{ur}	(kN)	0.478	Ermüdungsgrenzbelastung, radial
n_G	(min^{-1})	15000	Grenzdrehzahl
n_B	(min^{-1})	7900	Bezugsdrehzahl

Gewicht

kg		0.126	Gewicht