16022

Rillenkugellager, einreihig, Stahlblechkäfig, Ringe und Wälzkörper aus Qualitätswälzlagerstahl

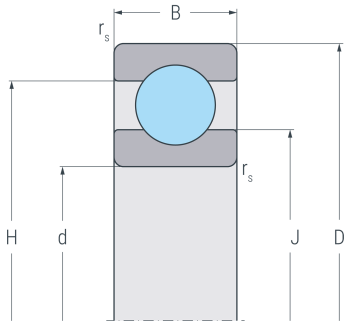

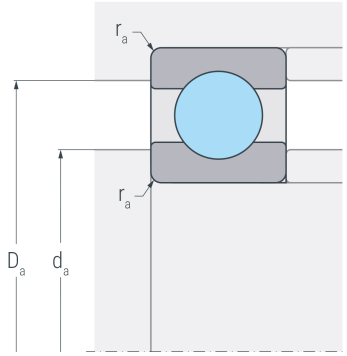

Abmessungen

d	(mm)	110	Bohrungsdurchmesser
D	(mm)	170	Außendurchmesser
B	(mm)	19	Breite
$r_{s\ min}$	(mm)	1	minimaler Kantenabstand
H	(mm)	150.1	Borddurchmesser Außenring
J	(mm)	129.7	Borddurchmesser Innenring

Anschlussmaße

$d_{a\ min}$	(mm)	114.6	minimaler Durchmesser der Wellenschulter
$D_{a\ max}$	(mm)	135.4	maximaler Durchmesser der Gehäuseschulter
$r_{a\ max}$	(mm)	1	maximaler Rundungsradius

Leistungsdaten

C_r	(kN)	59.5	dynamische Tragzahl, radial
C_{0r}	(kN)	62.2	statische Tragzahl, radial
C_{ur}	(kN)	2.74	Ermüdungsgrenzbelastung, radial
n_G	(min^{-1})	5500	Grenzdrehzahl
n_B	(min^{-1})	3800	Bezugsdrehzahl

Gewicht

kg		1.49	Gewicht