16038

Rillenkugellager, einreihig, Stahlblechkäfig, Ringe und Wälzkörper aus Qualitätswälzlagerstahl

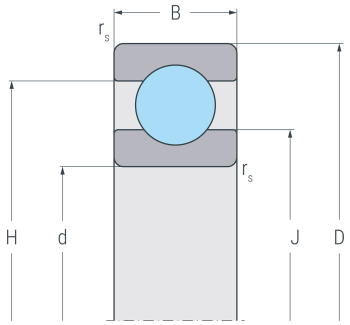

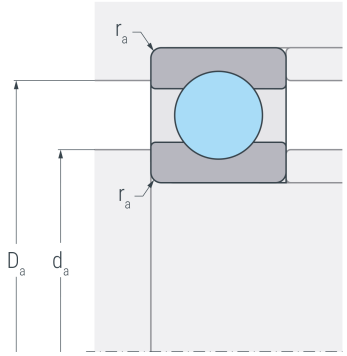

Abmessungen

d	(mm)	190	Bohrungsdurchmesser
D	(mm)	290	Außendurchmesser
B	(mm)	31	Breite
$r_{s\ min}$	(mm)	2	minimaler Kantenabstand
H	(mm)	255.1	Borddurchmesser Außenring
J	(mm)	225.1	Borddurchmesser Innenring

Anschlussmaße

$d_{a\ min}$	(mm)	199	minimaler Durchmesser der Wellenschulter
$D_{a\ max}$	(mm)	281	maximaler Durchmesser der Gehäuseschulter
$r_{a\ max}$	(mm)	2	maximaler Rundungsradius

Leistungsdaten

C_r	(kN)	155	dynamische Tragzahl, radial
C_{0r}	(kN)	188	statische Tragzahl, radial
C_{ur}	(kN)	6.31	Ermüdungsgrenzbelastung, radial
n_G	(min^{-1})	3100	Grenzdrehzahl
n_B	(min^{-1})	2600	Bezugsdrehzahl

Gewicht

kg		6.96	Gewicht