234406M.SP

Axial-Schrägkugellager, zweiseitig wirkend, Druckwinkel 60°, zerlegbar, eingeengte Toleranzen, Messingkäfig, Ringe und Wälzkörper aus Qualitätswälzlagerstahl

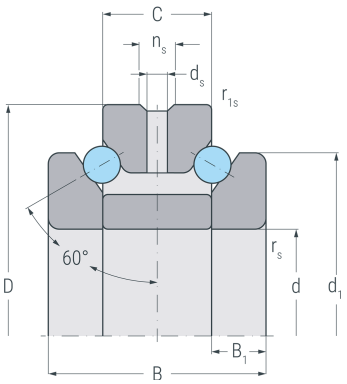

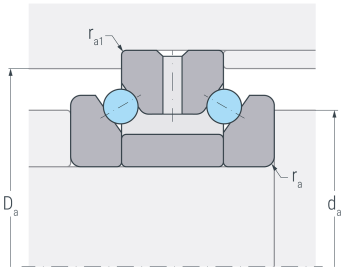

Abmessungen

d	(mm)	30	Bohrungsdurchmesser
D	(mm)	55	Außendurchmesser
B	(mm)	32	Breite
C	(mm)	16	Breite Außenring
d_1	(mm)	47	Borddurchmesser Wellenscheibe
B_1	(mm)	8	Breite Wellenscheibe
$r_{s\ min}$	(mm)	1	minimaler Kantenabstand
$r_{1s\ min}$	(mm)	0.15	minimaler Kantenabstand
d_s	(mm)	3.2	Durchmesser Schmierbohrung
n_s	(mm)	4.8	Breite Schmiernut

Anschlussmaße

d_a h12	(mm)	40.5	Durchmesser der Wellenschulter
D_a H12	(mm)	50.5	Durchmesser der Gehäuseschulter
$r_{a\ max}$	(mm)	1	maximaler Rundungsradius
$r_{a1\ max}$	(mm)	0.15	maximaler Rundungsradius

Gewicht

kg	0.297	Gewicht

234406M.SP

Axial-Schrägkugellager, zweiseitig wirkend, Druckwinkel 60°, zerlegbar, eingeengte Toleranzen, Messingkäfig, Ringe und Wälzkörper aus Qualitätswälzlagerstahl

Leistungsdaten

C_a	(kN)	15.3	dynamische Tragzahl, axial
C_{0a}	(kN)	36	statische Tragzahl, axial
C_{ua}	(kN)	3.25	Ermüdungsgrenzbelastung, axial
$n_{G\ Grease}$	(min^{-1})	11000	Grenzdrehzahl, Fettschmierung
$n_{G\ Oil}$	(min^{-1})	16000	Grenzdrehzahl, Ölschmierung
F_V	(N)	108	Vorspannkraft
c_a	(N/µm)	276	axiale Steifigkeit
K_{aE}	(N)	308	Abhebekraft