234419M.SP

Axial-Schrägkugellager, zweiseitig wirkend, Druckwinkel 60°, zerlegbar, eingeengte Toleranzen, Messingkäfig, Ringe und Wälzkörper aus Qualitätswälzlagerstahl

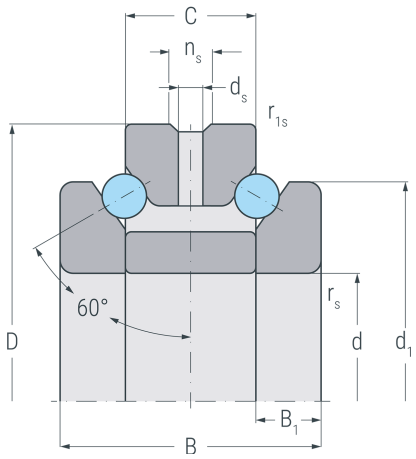

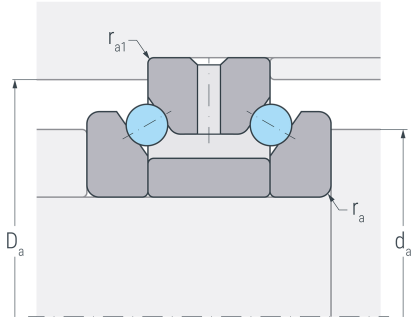

Abmessungen

d	(mm)	95	Bohrungsdurchmesser
D	(mm)	145	Außendurchmesser
B	(mm)	60	Breite
C	(mm)	30	Breite Außenring
d_1	(mm)	128	Borddurchmesser Wellenscheibe
B_1	(mm)	15	Breite Wellenscheibe
$r_{s\ min}$	(mm)	1.5	minimaler Kantenabstand
$r_{1s\ min}$	(mm)	0.3	minimaler Kantenabstand
d_s	(mm)	4.8	Durchmesser Schmierbohrung
n_s	(mm)	9.5	Breite Schmiernut

Anschlussmaße

d_a h12	(mm)	115.5	Durchmesser der Wellenschulter
D_a H12	(mm)	135.5	Durchmesser der Gehäuseschulter
$r_{a\ max}$	(mm)	1.5	maximaler Rundungsradius
$r_{a1\ max}$	(mm)	0.3	maximaler Rundungsradius

Gewicht

kg		2.55	Gewicht

234419M.SP

Axial-Schrägkugellager, zweiseitig wirkend, Druckwinkel 60°, zerlegbar, eingeengte Toleranzen, Messingkäfig, Ringe und Wälzkörper aus Qualitätswälzlagerstahl

Leistungsdaten

C_a	(kN)	66	dynamische Tragzahl, axial
C_{0a}	(kN)	219	statische Tragzahl, axial
C_{ua}	(kN)	17.9	Ermüdungsgrenzbelastung, axial
$n_{G\ Grease}$	(min^{-1})	4000	Grenzdrehzahl, Fettschmierung
$n_{G\ Oil}$	(min^{-1})	5300	Grenzdrehzahl, Ölschmierung
F_V	(N)	465	Vorspannkraft
c_a	(N/µm)	724	axiale Steifigkeit
K_{aE}	(N)	1326	Abhebekraft