234428M.SP

Axial-Schrägkugellager, zweiseitig wirkend, Druckwinkel 60°, zerlegbar, eingeengte Toleranzen, Messingkäfig, Ringe und Wälzkörper aus Qualitätswälzlagerstahl

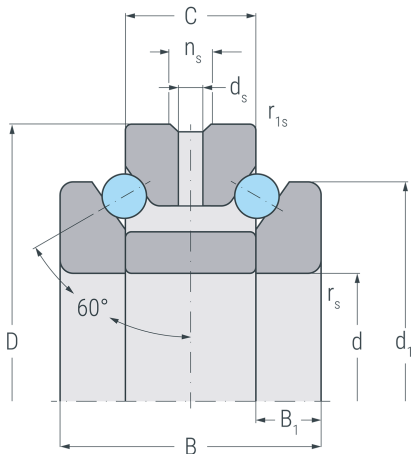

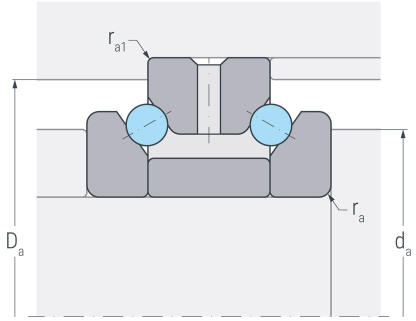

Abmessungen

d	(mm)	140	Bohrungsdurchmesser
D	(mm)	210	Außendurchmesser
B	(mm)	84	Breite
C	(mm)	42	Breite Außenring
d_1	(mm)	187	Borddurchmesser Wellenscheibe
B_1	(mm)	21	Breite Wellenscheibe
$r_{s\ min}$	(mm)	2.1	minimaler Kantenabstand
$r_{1s\ min}$	(mm)	0.6	minimaler Kantenabstand
d_s	(mm)	6.3	Durchmesser Schmierbohrung
n_s	(mm)	12.2	Breite Schmiernut

Anschlussmaße

d_a h12	(mm)	169	Durchmesser der Wellenschulter
D_a H12	(mm)	198	Durchmesser der Gehäuseschulter
$r_{a\ max}$	(mm)	2.1	maximaler Rundungsradius
$r_{a1\ max}$	(mm)	0.6	maximaler Rundungsradius

Gewicht

kg	8.78	Gewicht

234428M.SP

Axial-Schrägkugellager, zweiseitig wirkend, Druckwinkel 60°, zerlegbar, eingeengte Toleranzen, Messingkäfig, Ringe und Wälzkörper aus Qualitätswälzlagerstahl

Leistungsdaten

C_a	(kN)	132	dynamische Tragzahl, axial
C_{0a}	(kN)	470	statische Tragzahl, axial
C_{ua}	(kN)	31.5	Ermüdungsgrenzbelastung, axial
$n_{G\ Grease}$	(min^{-1})	2600	Grenzdrehzahl, Fettschmierung
$n_{G\ Oil}$	(min^{-1})	3600	Grenzdrehzahl, Ölschmierung
F_V	(N)	930	Vorspannkraft
c_a	(N/µm)	1034	axiale Steifigkeit
K_{aE}	(N)	2649	Abhebekraft