234436M.SP

Axial-Schrägkugellager, zweiseitig wirkend, Druckwinkel 60°, zerlegbar, eingeengte Toleranzen, Messingkäfig, Ringe und Wälzkörper aus Qualitätswälzlagerstahl

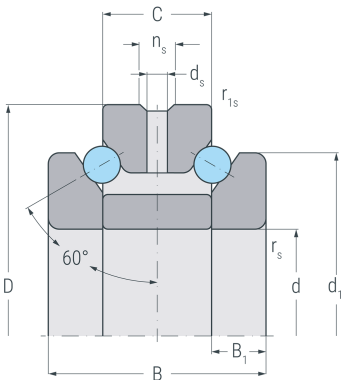

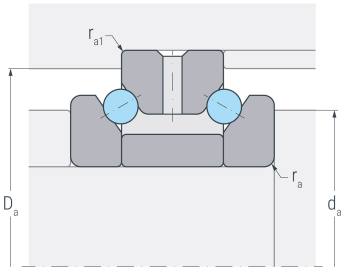

Abmessungen

d	(mm)	180	Bohrungsdurchmesser
D	(mm)	280	Außendurchmesser
B	(mm)	120	Breite
C	(mm)	60	Breite Außenring
d_1	(mm)	248	Borddurchmesser Wellenscheibe
B_1	(mm)	30	Breite Wellenscheibe
$r_{s\ min}$	(mm)	2.1	minimaler Kantenabstand
$r_{1s\ min}$	(mm)	0.6	minimaler Kantenabstand
d_s	(mm)	8	Durchmesser Schmierbohrung
n_s	(mm)	15	Breite Schmiernut

Anschlussmaße

d_a h12	(mm)	221	Durchmesser der Wellenschulter
D_a H12	(mm)	263	Durchmesser der Gehäuseschulter
$r_{a\ max}$	(mm)	2.1	maximaler Rundungsradius
$r_{a1\ max}$	(mm)	0.6	maximaler Rundungsradius

Gewicht

kg	20.5	Gewicht

234436M.SP

Axial-Schrägkugellager, zweiseitig wirkend, Druckwinkel 60°, zerlegbar, eingeengte Toleranzen, Messingkäfig, Ringe und Wälzkörper aus Qualitätswälzlagerstahl

Leistungsdaten

C_a	(kN)	235	dynamische Tragzahl, axial
C_{0a}	(kN)	840	statische Tragzahl, axial
C_{ua}	(kN)	49.5	Ermüdungsgrenzbelastung, axial
$n_{G\ Grease}$	(min^{-1})	2000	Grenzdrehzahl, Fettschmierung
$n_{G\ Oil}$	(min^{-1})	3000	Grenzdrehzahl, Ölschmierung
F_V	(N)	1660	Vorspannkraft
c_a	(N/µm)	1315	axiale Steifigkeit
K_{aE}	(N)	4733	Abhebekraft