234452M.SP

Axial-Schrägkugellager, zweiseitig wirkend, Druckwinkel 60°, zerlegbar, eingeengte Toleranzen, Messingkäfig, Ringe und Wälzkörper aus Qualitätswälzlagerstahl

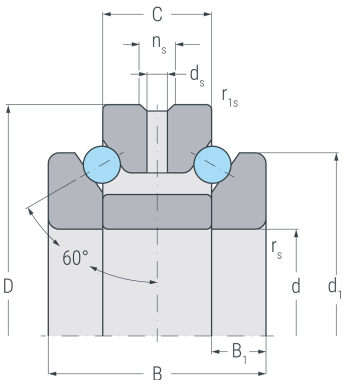

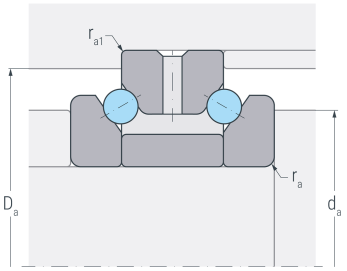

Abmessungen

d	(mm)	260	Bohrungsdurchmesser
D	(mm)	400	Außendurchmesser
B	(mm)	164	Breite
C	(mm)	82	Breite Außenring
d_1	(mm)	354	Borddurchmesser Wellenscheibe
B_1	(mm)	41	Breite Wellenscheibe
$r_{s\ min}$	(mm)	4	minimaler Kantenabstand
$r_{1s\ min}$	(mm)	1.5	minimaler Kantenabstand
d_s	(mm)	9.5	Durchmesser Schmierbohrung
n_s	(mm)	17.7	Breite Schmiernut

Anschlussmaße

d_a h12	(mm)	317.5	Durchmesser der Wellenschulter
D_a H12	(mm)	374.5	Durchmesser der Gehäuseschulter
$r_{a\ max}$	(mm)	4	maximaler Rundungsradius
$r_{a1\ max}$	(mm)	1.5	maximaler Rundungsradius

Gewicht

kg		56.5	Gewicht

234452M.SP

Axial-Schrägkugellager, zweiseitig wirkend, Druckwinkel 60°, zerlegbar, eingeengte Toleranzen, Messingkäfig, Ringe und Wälzkörper aus Qualitätswälzlagerstahl

Leistungsdaten

C_a	(kN)	400	dynamische Tragzahl, axial
C_{0a}	(kN)	1680	statische Tragzahl, axial
C_{ua}	(kN)	83	Ermüdungsgrenzbelastung, axial
$n_{G\ Grease}$	(min^{-1})	1400	Grenzdrehzahl, Fettschmierung
$n_{G\ Oil}$	(min^{-1})	1900	Grenzdrehzahl, Ölschmierung
F_V	(N)	2900	Vorspannkraft
c_a	(N/µm)	1814	axiale Steifigkeit
K_{aE}	(N)	8257	Abhebekraft