234748M.SP

Axial-Schrägkugellager, zweiseitig wirkend, Druckwinkel 60°, zerlegbar, eingeengte Toleranzen, Messingkäfig, Ringe und Wälzkörper aus Qualitätswälzlagerstahl

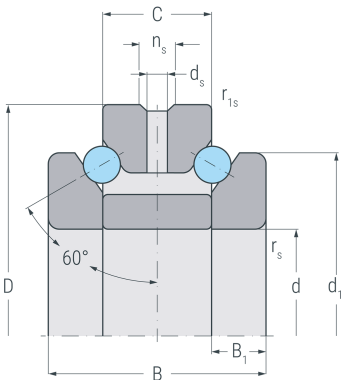

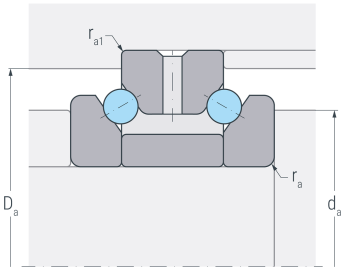

Abmessungen

d	(mm)	248	Bohrungsdurchmesser
D	(mm)	360	Außendurchmesser
B	(mm)	144	Breite
C	(mm)	72	Breite Außenring
d_1	(mm)	322	Borddurchmesser Wellenscheibe
B_1	(mm)	36	Breite Wellenscheibe
$r_{s\ min}$	(mm)	3	minimaler Kantenabstand
$r_{1s\ min}$	(mm)	1.1	minimaler Kantenabstand
d_s	(mm)	9.5	Durchmesser Schmierbohrung
n_s	(mm)	17.7	Breite Schmiernut

Anschlussmaße

d_a h12	(mm)	289	Durchmesser der Wellenschulter
D_a H12	(mm)	338	Durchmesser der Gehäuseschulter
$r_{a\ max}$	(mm)	3	maximaler Rundungsradius
$r_{a1\ max}$	(mm)	1.5	maximaler Rundungsradius

Gewicht

kg		37.2	Gewicht

234748M.SP

Axial-Schrägkugellager, zweiseitig wirkend, Druckwinkel 60°, zerlegbar, eingeengte Toleranzen, Messingkäfig, Ringe und Wälzkörper aus Qualitätswälzlagerstahl

Leistungsdaten

C_a	(kN)	350	dynamische Tragzahl, axial
C_{0a}	(kN)	1420	statische Tragzahl, axial
C_{ua}	(kN)	73	Ermüdungsgrenzbelastung, axial
$n_{G\ Grease}$	(min^{-1})	1500	Grenzdrehzahl, Fettschmierung
$n_{G\ Oil}$	(min^{-1})	2000	Grenzdrehzahl, Ölschmierung
F_V	(N)	2500	Vorspannkraft
c_a	(N/µm)	1729	axiale Steifigkeit
K_{aE}	(N)	7134	Abhebekraft