6001.2ZR

Rillenkugellager, einreihig, befettet, Stahlblechkäfig, zwei Deckscheiben, Ringe und Wälzkörper aus Qualitätswälzlagerstahl

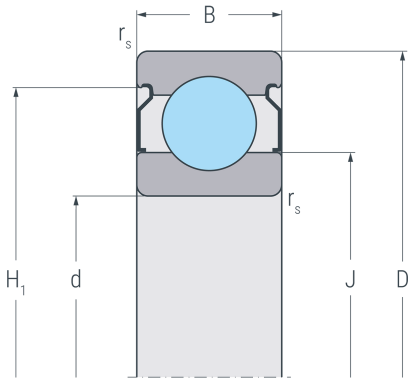

2 ZR

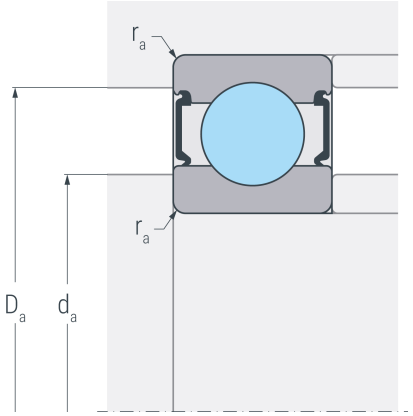

Abmessungen

d	(mm)	12	Bohrungsdurchmesser
D	(mm)	28	Außendurchmesser
B	(mm)	8	Breite
$r_{s\ min}$	(mm)	0.3	minimaler Kantenabstand
H_1	(mm)	24.5	Borddurchmesser Außenring
J	(mm)	16.7	Borddurchmesser Innenring

Anschlussmaße

$d_{a\ min}$	(mm)	14	minimaler Durchmesser der Wellenschulter
$D_{a\ max}$	(mm)	26	maximaler Durchmesser der Gehäuseschulter
$r_{a\ max}$	(mm)	0.3	maximaler Rundungsradius

Leistungsdaten

C_r	(kN)	5.1	dynamische Tragzahl, radial
C_{0r}	(kN)	2.36	statische Tragzahl, radial
C_{ur}	(kN)	0.134	Ermüdungsgrenzbelastung, radial
n_G	(min^{-1})	25000	Grenzdrehzahl
n_B	(min^{-1})	24000	Bezugsdrehzahl

Gewicht

kg	0.022	Gewicht