6005.2ZR

Rillenkugellager, einreihig, befettet, Stahlblechkäfig, zwei Deckscheiben, Ringe und Wälzkörper aus Qualitätswälzlagerstahl

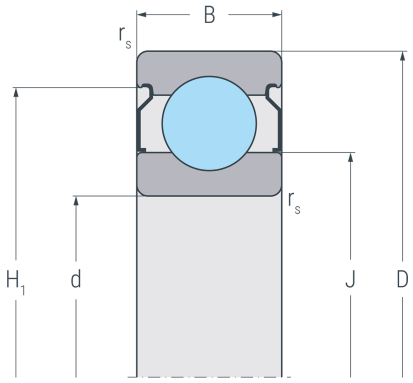

2 ZR

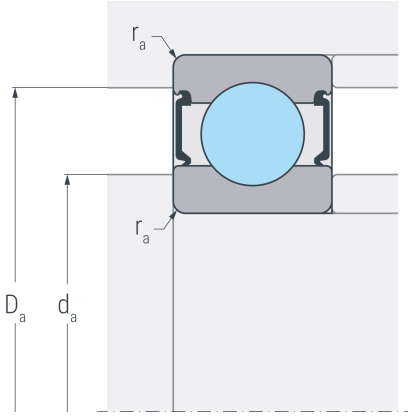

Abmessungen

d	(mm)	25	Bohrungsdurchmesser
D	(mm)	47	Außendurchmesser
B	(mm)	12	Breite
$r_{s\,min}$	(mm)	0.6	minimaler Kantenabstand
H_1	(mm)	42.6	Borddurchmesser Außenring
J	(mm)	32	Borddurchmesser Innenring

Anschlussmaße

$d_{a\,min}$	(mm)	28.2	minimaler Durchmesser der Wellenschulter
$D_{a\,max}$	(mm)	43.8	maximaler Durchmesser der Gehäuseschulter
$r_{a\,max}$	(mm)	0.6	maximaler Rundungsradius

Leistungsdaten

C_r	(kN)	10.3	dynamische Tragzahl, radial
C_{0r}	(kN)	5.99	statische Tragzahl, radial
C_{ur}	(kN)	0.312	Ermüdungsgrenzbelastung, radial
n_G	(min^{-1})	17000	Grenzdrehzahl
n_B	(min^{-1})	15000	Bezugsdrehzahl

Gewicht

kg	0.077	Gewicht