6006

Rillenkugellager, einreihig, Stahlblechkäfig, Ringe und Wälzkörper aus Qualitätswälzlagerstahl

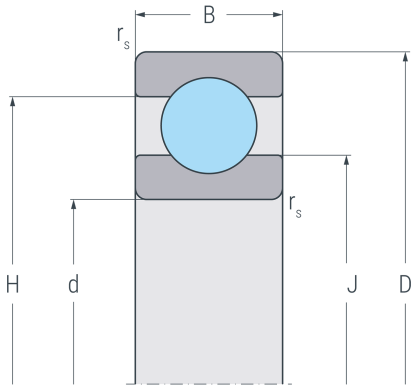

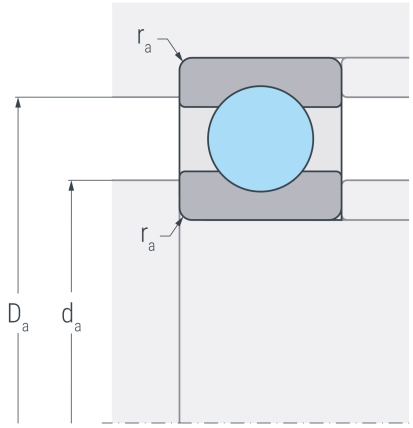

Abmessungen

d	(mm)	30	Bohrungsdurchmesser
D	(mm)	55	Außendurchmesser
B	(mm)	13	Breite
$r_{s\,min}$	(mm)	1	minimaler Kantenabstand
H	(mm)	47.3	Borddurchmesser Außenring
J	(mm)	38.2	Borddurchmesser Innenring

Anschlussmaße

$d_{a\,min}$	(mm)	34.6	minimaler Durchmesser der Wellenschulter
$D_{a\,max}$	(mm)	50.4	maximaler Durchmesser der Gehäuseschulter
$r_{a\,max}$	(mm)	1	maximaler Rundungsradius

Leistungsdaten

C_r	(kN)	13.3	dynamische Tragzahl, radial
C_{0r}	(kN)	7.8	statische Tragzahl, radial
C_{ur}	(kN)	0.405	Ermüdungsgrenzbelastung, radial
n_G	(min^{-1})	18000	Grenzdrehzahl
n_B	(min^{-1})	13000	Bezugsdrehzahl

Gewicht

kg		0.115	Gewicht