6008RSR

Rillenkugellager, einreihig, einseitig abgedichtet, Stahlblechkäfig, eine Dichtscheibe, Ringe und Wälzkörper aus Qualitätswälzlagerstahl

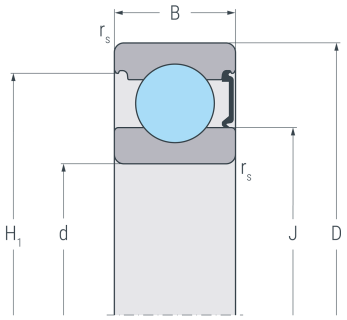

RSR

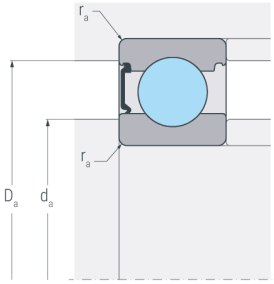

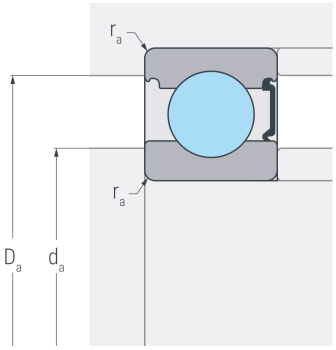

Abmessungen

d	(mm)	40	Bohrungsdurchmesser
D	(mm)	68	Außendurchmesser
B	(mm)	15	Breite
$r_{s\,min}$	(mm)	1	minimaler Kantenabstand
H_1	(mm)	61.8	Borddurchmesser Außenring
J	(mm)	49.3	Borddurchmesser Innenring

Anschlussmaße

$d_{a\,min}$	(mm)	44.6	minimaler Durchmesser der Wellenschulter
$D_{a\,max}$	(mm)	63.4	maximaler Durchmesser der Gehäuseschulter
$r_{a\,max}$	(mm)	1	maximaler Rundungsradius

Leistungsdaten

C_r	(kN)	17.4	dynamische Tragzahl, radial
C_{0r}	(kN)	11.2	statische Tragzahl, radial
C_{ur}	(kN)	0.583	Ermüdungsgrenzbelastung, radial
n_G	(min^{-1})	6700	Grenzdrehzahl

Gewicht

kg		0.188	Gewicht