6016.2ZR

Rillenkugellager, einreihig, befettet, Stahlblechkäfig, zwei Deckscheiben, Ringe und Wälzkörper aus Qualitätswälzlagerstahl

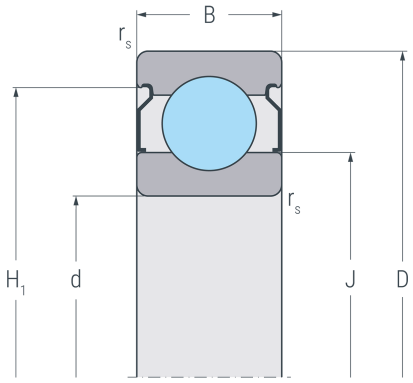

2 ZR

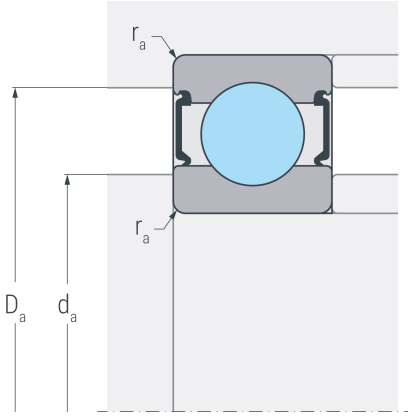

Abmessungen

d	(mm)	80	Bohrungsdurchmesser
D	(mm)	125	Außendurchmesser
B	(mm)	22	Breite
$r_{s\,min}$	(mm)	1.1	minimaler Kantenabstand
H_1	(mm)	113.8	Borddurchmesser Außenring
J	(mm)	93.7	Borddurchmesser Innenring

Anschlussmaße

$d_{a\,min}$	(mm)	86	minimaler Durchmesser der Wellenschulter
$D_{a\,max}$	(mm)	119	maximaler Durchmesser der Gehäuseschulter
$r_{a\,max}$	(mm)	1	maximaler Rundungsradius

Leistungsdaten

C_r	(kN)	49.3	dynamische Tragzahl, radial
C_{0r}	(kN)	43.8	statische Tragzahl, radial
C_{ur}	(kN)	2.25	Ermüdungsgrenzbelastung, radial
n_G	(min^{-1})	6000	Grenzdrehzahl
n_B	(min^{-1})	6100	Bezugsdrehzahl

Gewicht

kg	0.85	Gewicht