6048M

Rillenkugellager, einreihig, wälzkörpergeführter Messingkäfig,Ringe und Wälzkörper aus Qualitätswälzlagerstahl

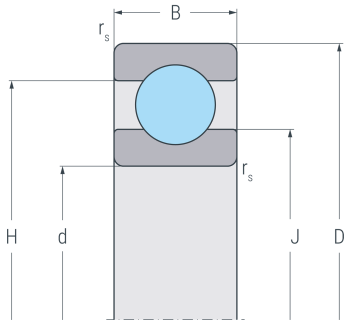

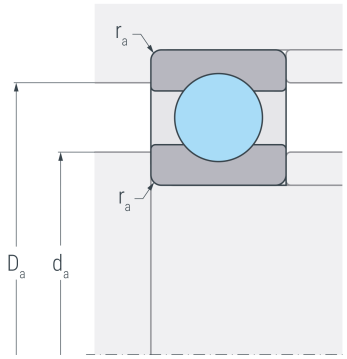

Abmessungen

d	(mm)	240	Bohrungsdurchmesser
D	(mm)	360	Außendurchmesser
B	(mm)	56	Breite
$r_{s\ min}$	(mm)	3	minimaler Kantenabstand
H	(mm)	321.9	Borddurchmesser Außenring
J	(mm)	278.8	Borddurchmesser Innenring

Anschlussmaße

$d_{a\ min}$	(mm)	252	minimaler Durchmesser der Wellenschulter
$D_{a\ max}$	(mm)	348	maximaler Durchmesser der Gehäuseschulter
$r_{a\ max}$	(mm)	2.5	maximaler Rundungsradius

Leistungsdaten

C_r	(kN)	286	dynamische Tragzahl, radial
C_{0r}	(kN)	390	statische Tragzahl, radial
C_{ur}	(kN)	11.7	Ermüdungsgrenzbelastung, radial
n_G	(min^{-1})	3100	Grenzdrehzahl
n_B	(min^{-1})	2400	Bezugsdrehzahl

Gewicht

kg	20.5	Gewicht