60822M

Rillenkugellager, einreihig, wälzkörpergeführter Messingkäfig,Ringe und Wälzkörper aus Qualitätswälzlagerstahl

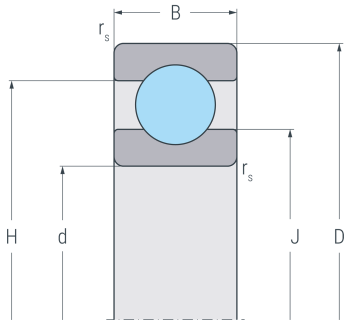

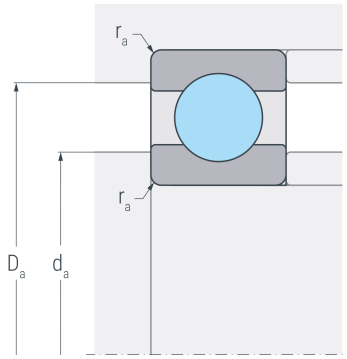

Abmessungen

d	(mm)	110	Bohrungsdurchmesser
D	(mm)	140	Außendurchmesser
B	(mm)	10	Breite
$r_{s\,min}$	(mm)	0.6	minimaler Kantenabstand
H	(mm)	129.5	Borddurchmesser Außenring
J	(mm)	120.5	Borddurchmesser Innenring

Anschlussmaße

$d_{a\,min}$	(mm)	113	minimaler Durchmesser der Wellenschulter
$D_{a\,max}$	(mm)	137	maximaler Durchmesser der Gehäuseschulter
$r_{a\,max}$	(mm)	0.6	maximaler Rundungsradius

Leistungsdaten

C_r	(kN)	20.7	dynamische Tragzahl, radial
C_{0r}	(kN)	23.6	statische Tragzahl, radial
C_{ur}	(kN)	1.09	Ermüdungsgrenzbelastung, radial
n_G	(min^{-1})	7700	Grenzdrehzahl
n_B	(min^{-1})	3100	Bezugsdrehzahl

Gewicht

kg	0.408	Gewicht