60860M

Rillenkugellager, einreihig, wälzkörpergeführter Messingkäfig,Ringe und Wälzkörper aus Qualitätswälzlagerstahl

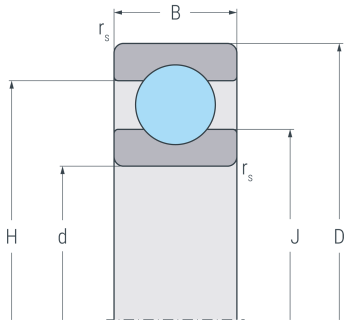

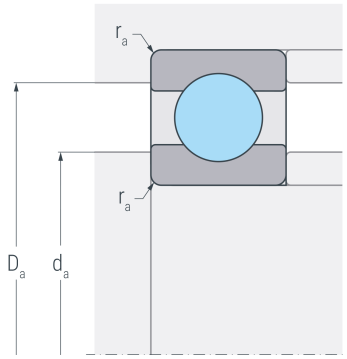

Abmessungen

d	(mm)	300	Bohrungsdurchmesser
D	(mm)	380	Außendurchmesser
B	(mm)	25	Breite
$r_{s\ min}$	(mm)	1.5	minimaler Kantenabstand
H	(mm)	352	Borddurchmesser Außenring
J	(mm)	329	Borddurchmesser Innenring

Anschlussmaße

$d_{a\ min}$	(mm)	307	minimaler Durchmesser der Wellenschulter
$D_{a\ max}$	(mm)	373	maximaler Durchmesser der Gehäuseschulter
$r_{a\ max}$	(mm)	1.5	maximaler Rundungsradius

Leistungsdaten

C_r	(kN)	114	dynamische Tragzahl, radial
C_{0r}	(kN)	163	statische Tragzahl, radial
C_{ur}	(kN)	4.48	Ermüdungsgrenzbelastung, radial
n_G	(min^{-1})	2700	Grenzdrehzahl
n_B	(min^{-1})	1600	Bezugsdrehzahl

Gewicht

kg	7.33	Gewicht