60917M

Rillenkugellager, einreihig, wälzkörpergeführter Messingkäfig,Ringe und Wälzkörper aus Qualitätswälzlagerstahl

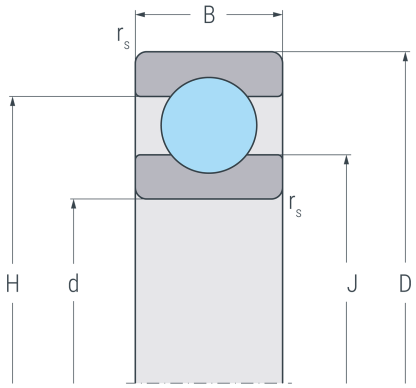

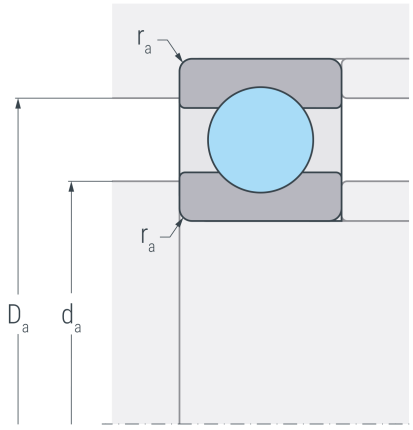

Abmessungen

d	(mm)	85	Bohrungsdurchmesser
D	(mm)	120	Außendurchmesser
B	(mm)	11	Breite
$r_{s\ min}$	(mm)	0.6	minimaler Kantenabstand
H	(mm)	107.5	Borddurchmesser Außenring
J	(mm)	97.5	Borddurchmesser Innenring

Anschlussmaße

$d_{a\ min}$	(mm)	88	minimaler Durchmesser der Wellenschulter
$D_{a\ max}$	(mm)	117	maximaler Durchmesser der Gehäuseschulter
$r_{a\ max}$	(mm)	0.6	maximaler Rundungsradius

Leistungsdaten

C_r	(kN)	22.7	dynamische Tragzahl, radial
C_{0r}	(kN)	23.3	statische Tragzahl, radial
C_{ur}	(kN)	1.18	Ermüdungsgrenzbelastung, radial
n_G	(min^{-1})	9500	Grenzdrehzahl
n_B	(min^{-1})	4100	Bezugsdrehzahl

Gewicht

kg	0.428	Gewicht