61811

Rillenkugellager, einreihig, Stahlblechkäfig, Ringe und Wälzkörper aus Qualitätswälzlagerstahl

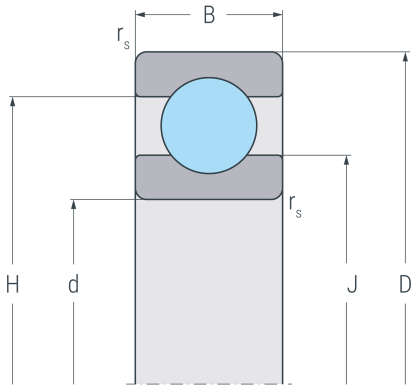

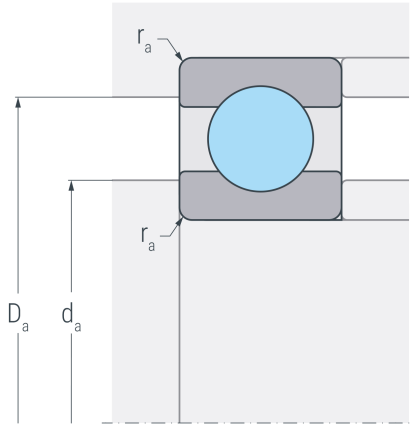

Abmessungen

d	(mm)	55	Bohrungsdurchmesser
D	(mm)	72	Außendurchmesser
B	(mm)	9	Breite
$r_{s\ min}$	(mm)	0.3	minimaler Kantenabstand
H	(mm)	66.7	Borddurchmesser Außenring
J	(mm)	60.4	Borddurchmesser Innenring

Anschlussmaße

$d_{a\ min}$	(mm)	57	minimaler Durchmesser der Wellenschulter
$D_{a\ max}$	(mm)	70	maximaler Durchmesser der Gehäuseschulter
$r_{a\ max}$	(mm)	0.3	maximaler Rundungsradius

Leistungsdaten

C_r	(kN)	9.57	dynamische Tragzahl, radial
C_{0r}	(kN)	9.54	statische Tragzahl, radial
C_{ur}	(kN)	0.497	Ermüdungsgrenzbelastung, radial
n_G	(min^{-1})	18000	Grenzdrehzahl
n_B	(min^{-1})	6600	Bezugsdrehzahl

Gewicht

kg		0.082	Gewicht