61856M

Rillenkugellager, einreihig, wälzkörpergeführter Messingkäfig,Ringe und Wälzkörper aus Qualitätswälzlagerstahl

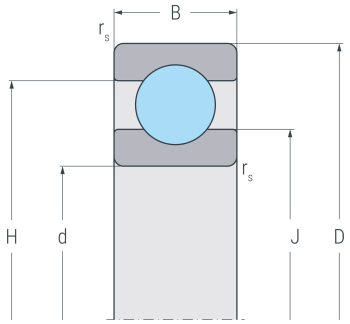

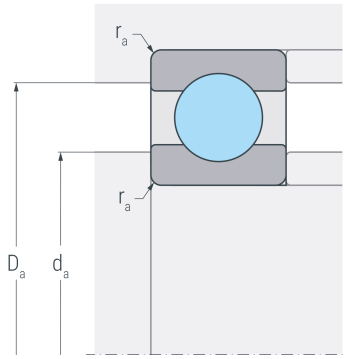

Abmessungen

d	(mm)	280	Bohrungsdurchmesser
D	(mm)	350	Außendurchmesser
B	(mm)	33	Breite
$r_{s\ min}$	(mm)	2.1	minimaler Kantenabstand
H	(mm)	327.3	Borddurchmesser Außenring
J	(mm)	302.7	Borddurchmesser Innenring

Anschlussmaße

$d_{a\ min}$	(mm)	289	minimaler Durchmesser der Wellenschulter
$D_{a\ max}$	(mm)	341	maximaler Durchmesser der Gehäuseschulter
$r_{a\ max}$	(mm)	2	maximaler Rundungsradius

Leistungsdaten

C_r	(kN)	132	dynamische Tragzahl, radial
C_{0r}	(kN)	206	statische Tragzahl, radial
C_{ur}	(kN)	6.04	Ermüdungsgrenzbelastung, radial
n_G	(min^{-1})	3800	Grenzdrehzahl
n_B	(min^{-1})	2000	Bezugsdrehzahl

Gewicht

kg	7.21	Gewicht