61956

Rillenkugellager, einreihig, Stahlblechkäfig, Ringe und Wälzkörper aus Qualitätswälzlagerstahl

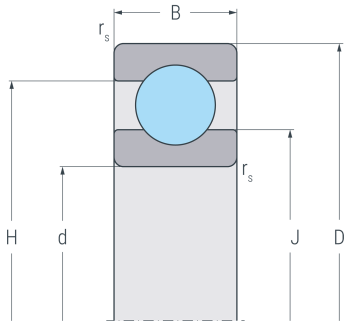

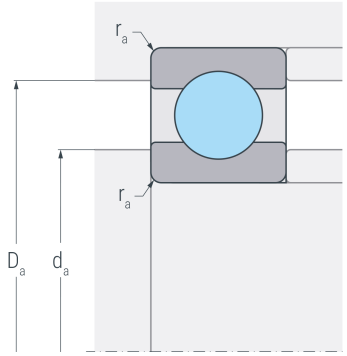

Abmessungen

d	(mm)	280	Bohrungsdurchmesser
D	(mm)	380	Außendurchmesser
B	(mm)	46	Breite
$r_{s\ min}$	(mm)	2.1	minimaler Kantenabstand
H	(mm)	351	Borddurchmesser Außenring
J	(mm)	310.1	Borddurchmesser Innenring

Anschlussmaße

$d_{a\ min}$	(mm)	290	minimaler Durchmesser der Wellenschulter
$D_{a\ max}$	(mm)	370	maximaler Durchmesser der Gehäuseschulter
$r_{a\ max}$	(mm)	2.1	maximaler Rundungsradius

Leistungsdaten

C_r	(kN)	254	dynamische Tragzahl, radial
C_{0r}	(kN)	358	statische Tragzahl, radial
C_{ur}	(kN)	10.3	Ermüdungsgrenzbelastung, radial
n_G	(min^{-1})	3600	Grenzdrehzahl
n_B	(min^{-1})	2000	Bezugsdrehzahl

Gewicht

kg		12.3	Gewicht