6201

Rillenkugellager, einreihig, Stahlblechkäfig, Ringe und Wälzkörper aus Qualitätswälzlagerstahl

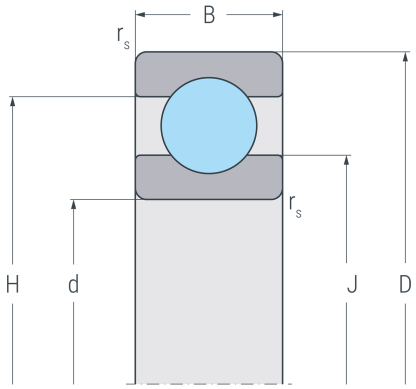

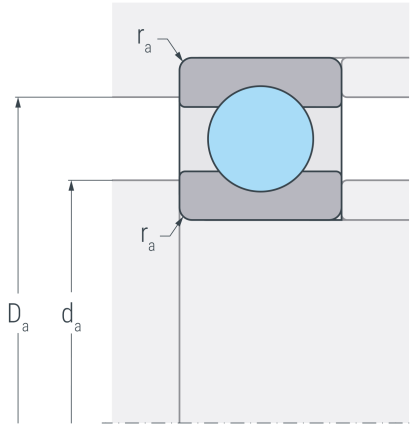

Abmessungen

d	(mm)	12	Bohrungsdurchmesser
D	(mm)	32	Außendurchmesser
B	(mm)	10	Breite
$r_{s\,min}$	(mm)	0.6	minimaler Kantenabstand
H	(mm)	25.8	Borddurchmesser Außenring
J	(mm)	18.3	Borddurchmesser Innenring

Anschlussmaße

$d_{a\,min}$	(mm)	16.2	minimaler Durchmesser der Wellenschulter
$D_{a\,max}$	(mm)	27.8	maximaler Durchmesser der Gehäuseschulter
$r_{a\,max}$	(mm)	0.6	maximaler Rundungsradius

Leistungsdaten

C_r	(kN)	7.3	dynamische Tragzahl, radial
C_{0r}	(kN)	3.1	statische Tragzahl, radial
C_{ur}	(kN)	0.203	Ermüdungsgrenzbelastung, radial
n_G	(min^{-1})	33000	Grenzdrehzahl
n_B	(min^{-1})	22000	Bezugsdrehzahl

Gewicht

kg	0.037	Gewicht