6201RSR

Rillenkugellager, einreihig, einseitig abgedichtet, Stahlblechkäfig, eine Dichtscheibe, Ringe und Wälzkörper aus Qualitätswälzlagerstahl

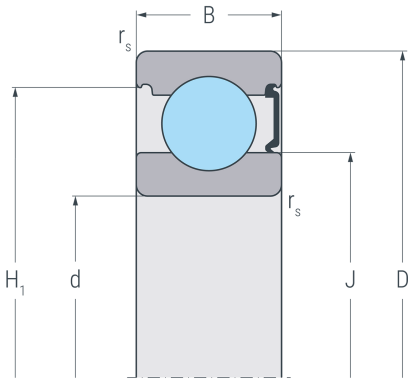

RSR

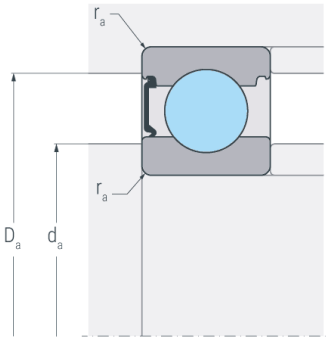

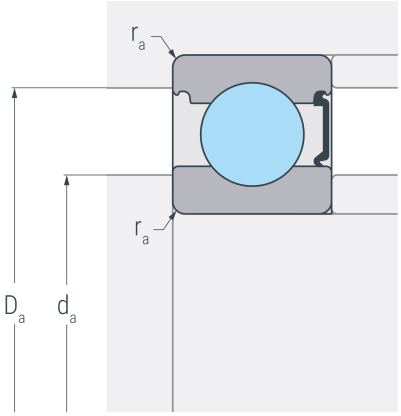

Abmessungen

d	(mm)	12	Bohrungsdurchmesser
D	(mm)	32	Außendurchmesser
B	(mm)	10	Breite
$r_{s\ min}$	(mm)	0.6	minimaler Kantenabstand
H_1	(mm)	27.4	Borddurchmesser Außenring
J	(mm)	18.3	Borddurchmesser Innenring

Anschlussmaße

$d_{a\ min}$	(mm)	16.2	minimaler Durchmesser der Wellenschulter
$D_{a\ max}$	(mm)	27.8	maximaler Durchmesser der Gehäuseschulter
$r_{a\ max}$	(mm)	0.6	maximaler Rundungsradius

Leistungsdaten

C_r	(kN)	7.3	dynamische Tragzahl, radial
C_{0r}	(kN)	3.1	statische Tragzahl, radial
C_{ur}	(kN)	0.203	Ermüdungsgrenzbelastung, radial
n_G	(min^{-1})	16000	Grenzdrehzahl

Gewicht

kg	0.039	Gewicht