6204.2ZR

Rillenkugellager, einreihig, befettet, Stahlblechkäfig, zwei Deckscheiben, Ringe und Wälzkörper aus Qualitätswälzlagerstahl

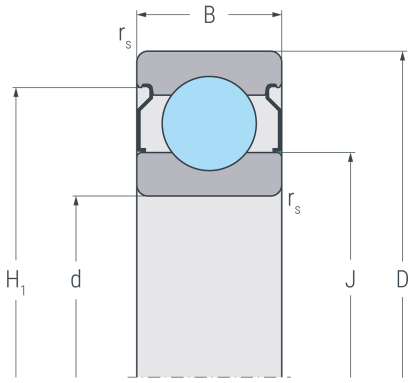

2 ZR

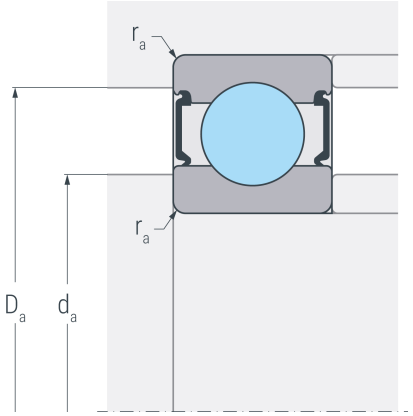

Abmessungen

d	(mm)	20	Bohrungsdurchmesser
D	(mm)	47	Außendurchmesser
B	(mm)	14	Breite
$r_{s\,min}$	(mm)	1	minimaler Kantenabstand
H_1	(mm)	41.2	Borddurchmesser Außenring
J	(mm)	28.7	Borddurchmesser Innenring

Anschlussmaße

$d_{a\,min}$	(mm)	25.6	minimaler Durchmesser der Wellenschulter
$D_{a\,max}$	(mm)	41.4	maximaler Durchmesser der Gehäuseschulter
$r_{a\,max}$	(mm)	1	maximaler Rundungsradius

Leistungsdaten

C_r	(kN)	14.2	dynamische Tragzahl, radial
C_{0r}	(kN)	7.56	statische Tragzahl, radial
C_{ur}	(kN)	0.394	Ermüdungsgrenzbelastung, radial
n_G	(min^{-1})	18000	Grenzdrehzahl
n_B	(min^{-1})	16000	Bezugsdrehzahl

Gewicht

kg		0.105	Gewicht