6205

Rillenkugellager, einreihig, Stahlblechkäfig, Ringe und Wälzkörper aus Qualitätswälzlagerstahl

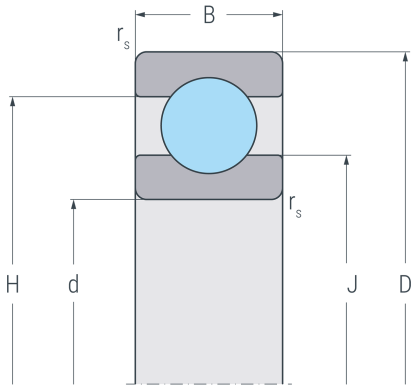

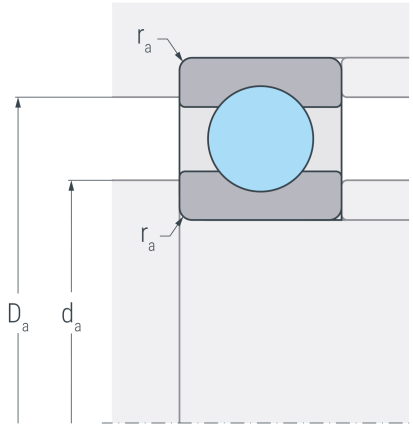

Abmessungen

d	(mm)	25	Bohrungsdurchmesser
D	(mm)	52	Außendurchmesser
B	(mm)	15	Breite
$r_{s\,min}$	(mm)	1	minimaler Kantenabstand
H	(mm)	43.7	Borddurchmesser Außenring
J	(mm)	33.5	Borddurchmesser Innenring

Anschlussmaße

$d_{a\,min}$	(mm)	30.6	minimaler Durchmesser der Wellenschulter
$D_{a\,max}$	(mm)	46.4	maximaler Durchmesser der Gehäuseschulter
$r_{a\,max}$	(mm)	1	maximaler Rundungsradius

Leistungsdaten

C_r	(kN)	15.2	dynamische Tragzahl, radial
C_{0r}	(kN)	8.24	statische Tragzahl, radial
C_{ur}	(kN)	0.429	Ermüdungsgrenzbelastung, radial
n_G	(min^{-1})	20000	Grenzdrehzahl
n_B	(min^{-1})	14000	Bezugsdrehzahl

Gewicht

kg		0.125	Gewicht