6206TB.P63

Rillenkugellager, einreihig, innenbordgeführter Hartgewebekäfig, Toleranzklasse P6, radiale Lagerluft C3, Ringe und Wälzkörper aus Qualitätswälzlagerstahl

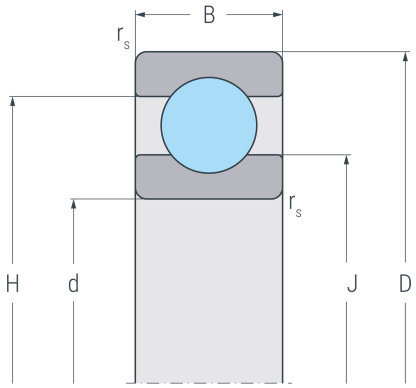

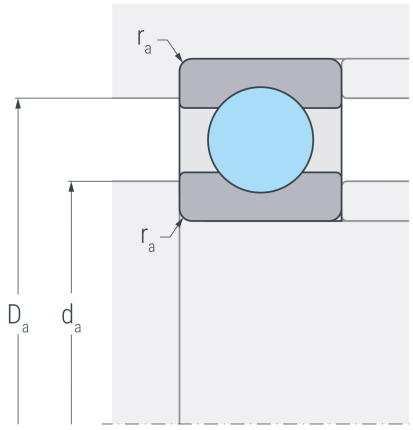

Abmessungen

d	(mm)	30	Bohrungsdurchmesser
D	(mm)	62	Außendurchmesser
B	(mm)	16	Breite
$r_{s\,min}$	(mm)	1	minimaler Kantenabstand
H	(mm)	52.1	Borddurchmesser Außenring
J	(mm)	40	Borddurchmesser Innenring

Anschlussmaße

$d_{a\,min}$	(mm)	35.6	minimaler Durchmesser der Wellenschulter
$D_{a\,max}$	(mm)	56.4	maximaler Durchmesser der Gehäuseschulter
$r_{a\,max}$	(mm)	1	maximaler Rundungsradius

Leistungsdaten

C_r	(kN)	21.8	dynamische Tragzahl, radial
C_{0r}	(kN)	13.4	statische Tragzahl, radial
C_{ur}	(kN)	0.699	Ermüdungsgrenzbelastung, radial
n_G	(min^{-1})	22000	Grenzdrehzahl

Gewicht

kg		0.192	Gewicht