6207

Rillenkugellager, einreihig, Stahlblechkäfig, Ringe und Wälzkörper aus Qualitätswälzlagerstahl

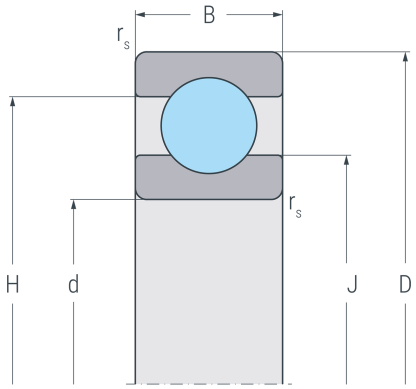

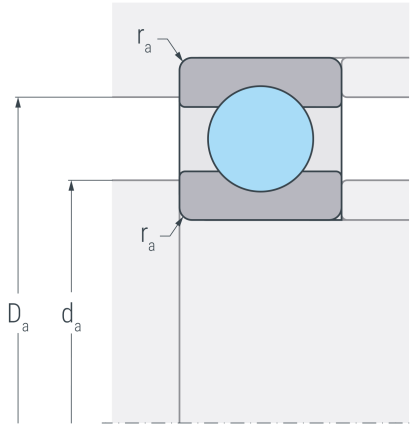

Abmessungen

d	(mm)	35	Bohrungsdurchmesser
D	(mm)	72	Außendurchmesser
B	(mm)	17	Breite
$r_{s\ min}$	(mm)	1.1	minimaler Kantenabstand
H	(mm)	60.7	Borddurchmesser Außenring
J	(mm)	47.2	Borddurchmesser Innenring

Anschlussmaße

$d_{a\ min}$	(mm)	42	minimaler Durchmesser der Wellenschulter
$D_{a\ max}$	(mm)	65	maximaler Durchmesser der Gehäuseschulter
$r_{a\ max}$	(mm)	1.1	maximaler Rundungsradius

Leistungsdaten

C_r	(kN)	28.3	dynamische Tragzahl, radial
C_{0r}	(kN)	18.1	statische Tragzahl, radial
C_{ur}	(kN)	0.943	Ermüdungsgrenzbelastung, radial
n_G	(min^{-1})	14000	Grenzdrehzahl
n_B	(min^{-1})	10000	Bezugsdrehzahl

Gewicht

kg		0.288	Gewicht