# 6208ZR

Rillenkugellager, einreihig, einseitig abgedeckt, Stahlblechkäfig,eine Deckscheibe,Ringe und Wälzkörper aus Qualitätswälzlagerstahl

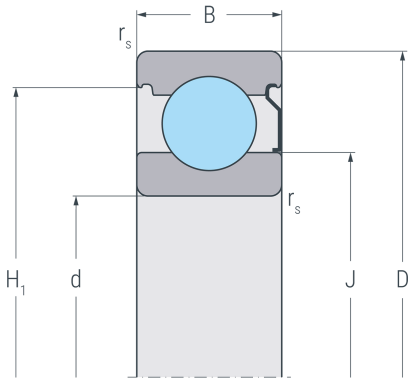


ZR

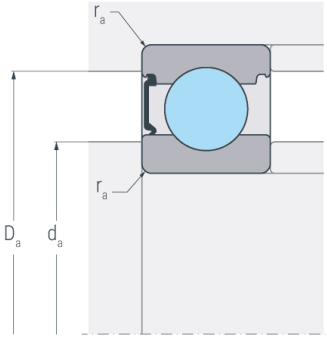


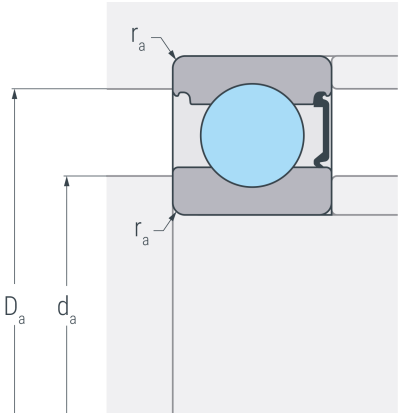


## Abmessungen

| | | | |
|---|---|---|---|
| **d** | (mm) | 40 | Bohrungsdurchmesser |
| **D** | (mm) | 80 | Außendurchmesser |
| **B** | (mm) | 18 | Breite |
| **$r_{s\,min}$** | (mm) | 1.1 | minimaler Kantenabstand |
| **$H_1$** | (mm) | 70.6 | Borddurchmesser Außenring |
| **J** | (mm) | 52.9 | Borddurchmesser Innenring |

## Anschlussmaße

| | | | |
|---|---|---|---|
| **$d_{a\,min}$** | (mm) | 47 | minimaler Durchmesser der Wellenschulter |
| **$D_{a\,max}$** | (mm) | 73 | maximaler Durchmesser der Gehäuseschulter |
| **$r_{a\,max}$** | (mm) | 1.1 | maximaler Rundungsradius |

## Leistungsdaten

| | | | |
|---|---|---|---|
| **$C_r$** | (kN) | 32.3 | dynamische Tragzahl, radial |
| **$C_{0r}$** | (kN) | 20.8 | statische Tragzahl, radial |
| **$C_{ur}$** | (kN) | 1.08 | Ermüdungsgrenzbelastung, radial |
| **$n_G$** | ($min^{-1}$) | 12000 | Grenzdrehzahl |
| **$n_B$** | ($min^{-1}$) | 9200 | Bezugsdrehzahl |

## Gewicht

| | | |
|---|---|---|
| **kg** | 0.366 | Gewicht |