6209

Rillenkugellager, einreihig, Stahlblechkäfig, Ringe und Wälzkörper aus Qualitätswälzlagerstahl

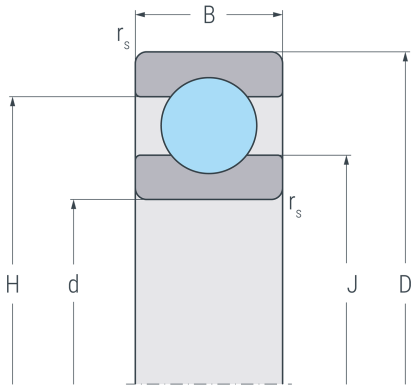

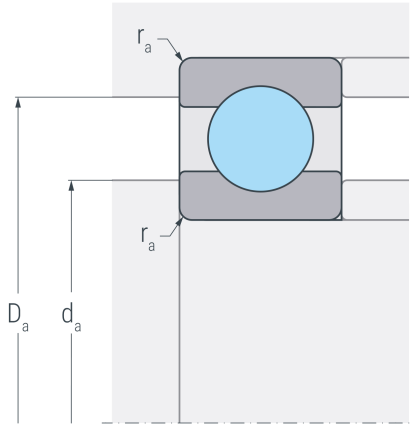

Abmessungen

d	(mm)	45	Bohrungsdurchmesser
D	(mm)	85	Außendurchmesser
B	(mm)	19	Breite
$r_{s\,min}$	(mm)	1.1	minimaler Kantenabstand
H	(mm)	71.9	Borddurchmesser Außenring
J	(mm)	57.2	Borddurchmesser Innenring

Anschlussmaße

$d_{a\,min}$	(mm)	52	minimaler Durchmesser der Wellenschulter
$D_{a\,max}$	(mm)	78	maximaler Durchmesser der Gehäuseschulter
$r_{a\,max}$	(mm)	1.1	maximaler Rundungsradius

Leistungsdaten

C_r	(kN)	34.3	dynamische Tragzahl, radial
C_{0r}	(kN)	22.7	statische Tragzahl, radial
C_{ur}	(kN)	1.18	Ermüdungsgrenzbelastung, radial
n_G	(min^{-1})	11000	Grenzdrehzahl
n_B	(min^{-1})	8900	Bezugsdrehzahl

Gewicht

kg		0.405	Gewicht