6210

Rillenkugellager, einreihig, Stahlblechkäfig, Ringe und Wälzkörper aus Qualitätswälzlagerstahl

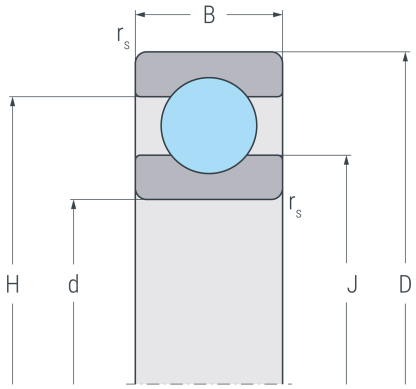

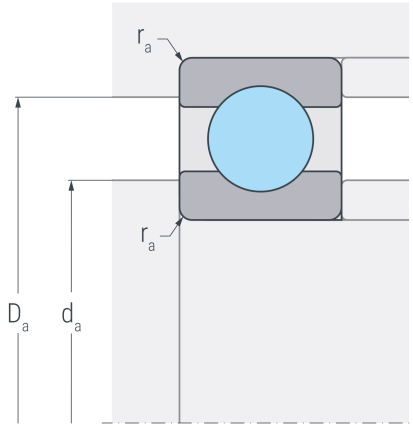

Abmessungen

d	(mm)	50	Bohrungsdurchmesser
D	(mm)	90	Außendurchmesser
B	(mm)	20	Breite
$r_{s\,min}$	(mm)	1.1	minimaler Kantenabstand
H	(mm)	77.8	Borddurchmesser Außenring
J	(mm)	62	Borddurchmesser Innenring

Anschlussmaße

$d_{a\,min}$	(mm)	57	minimaler Durchmesser der Wellenschulter
$D_{a\,max}$	(mm)	83	maximaler Durchmesser der Gehäuseschulter
$r_{a\,max}$	(mm)	1	maximaler Rundungsradius

Leistungsdaten

C_r	(kN)	40.6	dynamische Tragzahl, radial
C_{0r}	(kN)	28.2	statische Tragzahl, radial
C_{ur}	(kN)	1.47	Ermüdungsgrenzbelastung, radial
n_G	(min^{-1})	10000	Grenzdrehzahl
n_B	(min^{-1})	8100	Bezugsdrehzahl

Gewicht

kg		0.453	Gewicht