6211TB.P63

Rillenkugellager, einreihig, innenbordgeführter Hartgewebekäfig, Toleranzklasse P6, radiale Lagerluft C3, Ringe und Wälzkörper aus Qualitätswälzlagerstahl

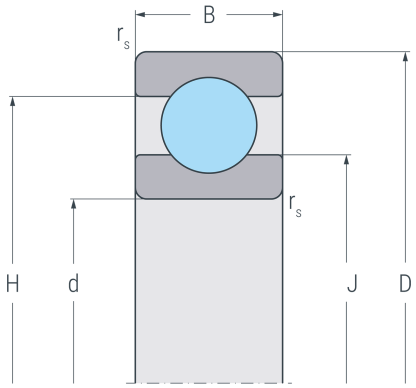

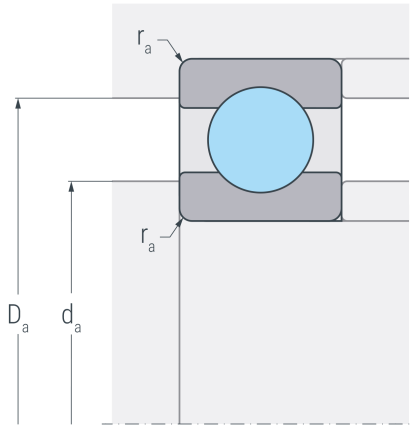

Abmessungen

d	(mm)	55	Bohrungsdurchmesser
D	(mm)	100	Außendurchmesser
B	(mm)	21	Breite
$r_{s\,min}$	(mm)	1.5	minimaler Kantenabstand
H	(mm)	86.2	Borddurchmesser Außenring
J	(mm)	68.6	Borddurchmesser Innenring

Anschlussmaße

$d_{a\,min}$	(mm)	64	minimaler Durchmesser der Wellenschulter
$D_{a\,max}$	(mm)	91	maximaler Durchmesser der Gehäuseschulter
$r_{a\,max}$	(mm)	1.5	maximaler Rundungsradius

Leistungsdaten

C_r	(kN)	48	dynamische Tragzahl, radial
C_{0r}	(kN)	34	statische Tragzahl, radial
C_{ur}	(kN)	1.77	Ermüdungsgrenzbelastung, radial
n_G	(min^{-1})	13000	Grenzdrehzahl

Gewicht

kg		0.607	Gewicht