6214.2ZR

Rillenkugellager, einreihig, befettet, Stahlblechkäfig, zwei Deckscheiben, Ringe und Wälzkörper aus Qualitätswälzlagerstahl

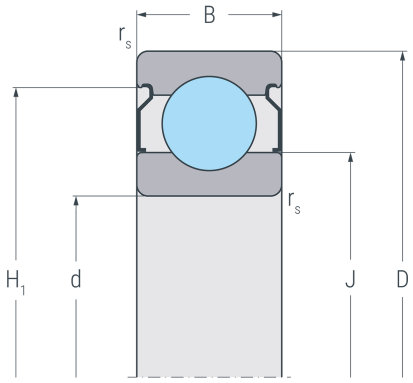

2 ZR

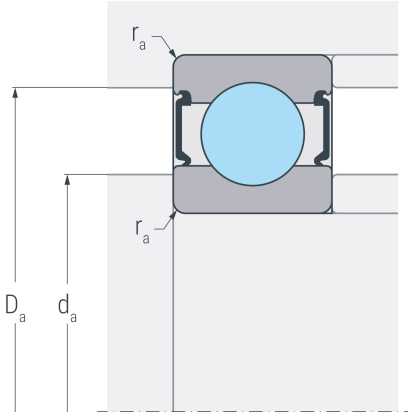

Abmessungen

d	(mm)	70	Bohrungsdurchmesser
D	(mm)	125	Außendurchmesser
B	(mm)	24	Breite
$r_{s\,min}$	(mm)	1.5	minimaler Kantenabstand
H_1	(mm)	110.7	Borddurchmesser Außenring
J	(mm)	86.7	Borddurchmesser Innenring

Anschlussmaße

$d_{a\,min}$	(mm)	79	minimaler Durchmesser der Wellenschulter
$D_{a\,max}$	(mm)	116	maximaler Durchmesser der Gehäuseschulter
$r_{a\,max}$	(mm)	1.5	maximaler Rundungsradius

Leistungsdaten

C_r	(kN)	70.9	dynamische Tragzahl, radial
C_{0r}	(kN)	57	statische Tragzahl, radial
C_{ur}	(kN)	2.97	Ermüdungsgrenzbelastung, radial
n_G	(min^{-1})	6200	Grenzdrehzahl
n_B	(min^{-1})	6000	Bezugsdrehzahl

Gewicht

kg		1.08	Gewicht