# 6214

Rillenkugellager, einreihig, Stahlblechkäfig, Ringe und Wälzkörper aus Qualitätswälzlagerstahl

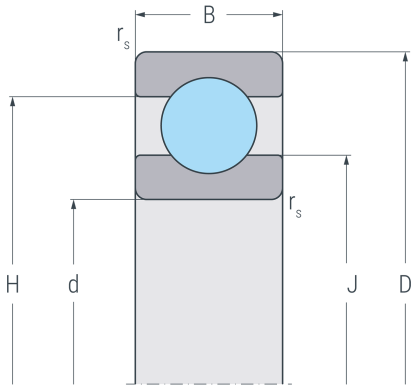


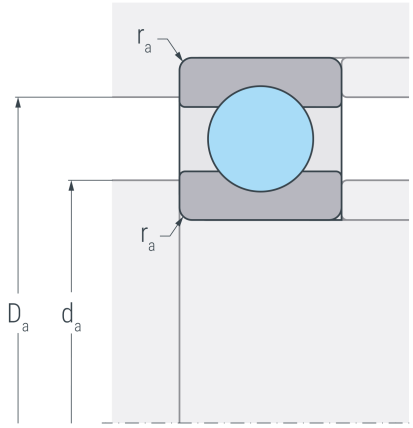


## Abmessungen

| | | | |
|---|---|---|---|
| **d** | (mm) | 70 | Bohrungsdurchmesser |
| **D** | (mm) | 125 | Außendurchmesser |
| **B** | (mm) | 24 | Breite |
| **$r_{s\,min}$** | (mm) | 1.5 | minimaler Kantenabstand |
| **H** | (mm) | 108 | Borddurchmesser Außenring |
| **J** | (mm) | 86.7 | Borddurchmesser Innenring |

## Anschlussmaße

| | | | |
|---|---|---|---|
| **$d_{a\,min}$** | (mm) | 79 | minimaler Durchmesser der Wellenschulter |
| **$D_{a\,max}$** | (mm) | 116 | maximaler Durchmesser der Gehäuseschulter |
| **$r_{a\,max}$** | (mm) | 1.5 | maximaler Rundungsradius |

## Leistungsdaten

| | | | |
|---|---|---|---|
| **$C_r$** | (kN) | 70.9 | dynamische Tragzahl, radial |
| **$C_{0r}$** | (kN) | 57 | statische Tragzahl, radial |
| **$C_{ur}$** | (kN) | 2.97 | Ermüdungsgrenzbelastung, radial |
| **$n_G$** | ($min^{-1}$) | 7500 | Grenzdrehzahl |
| **$n_B$** | ($min^{-1}$) | 6000 | Bezugsdrehzahl |

## Gewicht

| | | | |
|---|---|---|---|
| **kg** | | 1.08 | Gewicht |