6215RSR

Rillenkugellager, einreihig, einseitig abgedichtet, Stahlblechkäfig, eine Dichtscheibe, Ringe und Wälzkörper aus Qualitätswälzlagerstahl

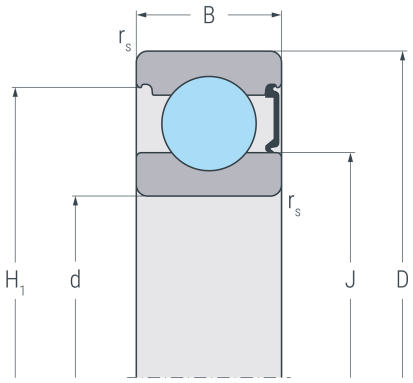

RSR

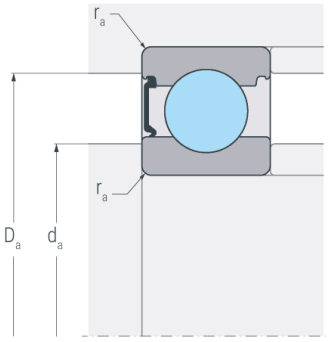

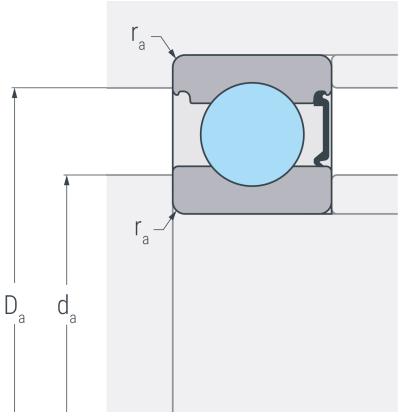

Abmessungen

d	(mm)	75	Bohrungsdurchmesser
D	(mm)	130	Außendurchmesser
B	(mm)	25	Breite
$r_{s\ min}$	(mm)	1.5	minimaler Kantenabstand
H_1	(mm)	115.5	Borddurchmesser Außenring
J	(mm)	92.1	Borddurchmesser Innenring

Anschlussmaße

$d_{a\ min}$	(mm)	84	minimaler Durchmesser der Wellenschulter
$D_{a\ max}$	(mm)	121	maximaler Durchmesser der Gehäuseschulter
$r_{a\ max}$	(mm)	1.5	maximaler Rundungsradius

Leistungsdaten

C_r	(kN)	73.8	dynamische Tragzahl, radial
C_{0r}	(kN)	57.9	statische Tragzahl, radial
C_{ur}	(kN)	2.98	Ermüdungsgrenzbelastung, radial
n_G	(min^{-1})	3200	Grenzdrehzahl

Gewicht

kg		1.21	Gewicht