6216

Rillenkugellager, einreihig, Stahlblechkäfig, Ringe und Wälzkörper aus Qualitätswälzlagerstahl

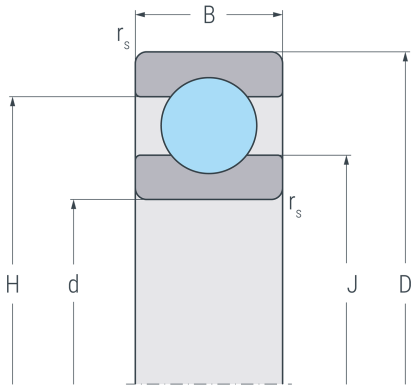

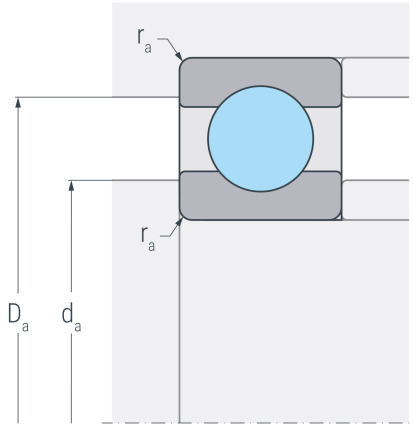

Abmessungen

d	(mm)	80	Bohrungsdurchmesser
D	(mm)	140	Außendurchmesser
B	(mm)	26	Breite
$r_{s\,min}$	(mm)	2	minimaler Kantenabstand
H	(mm)	121.3	Borddurchmesser Außenring
J	(mm)	98.5	Borddurchmesser Innenring

Anschlussmaße

$d_{a\,min}$	(mm)	91	minimaler Durchmesser der Wellenschulter
$D_{a\,max}$	(mm)	129	maximaler Durchmesser der Gehäuseschulter
$r_{a\,max}$	(mm)	2	maximaler Rundungsradius

Leistungsdaten

C_r	(kN)	78	dynamische Tragzahl, radial
C_{0r}	(kN)	66.1	statische Tragzahl, radial
C_{ur}	(kN)	3.29	Ermüdungsgrenzbelastung, radial
n_G	(min^{-1})	6600	Grenzdrehzahl
n_B	(min^{-1})	5500	Bezugsdrehzahl

Gewicht

kg		1.42	Gewicht