6222

Rillenkugellager, einreihig, Stahlblechkäfig, Ringe und Wälzkörper aus Qualitätswälzlagerstahl

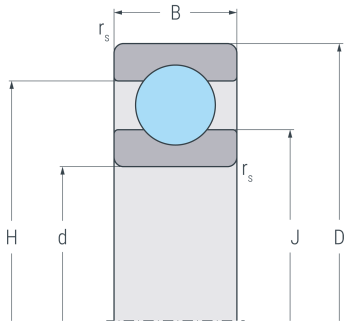

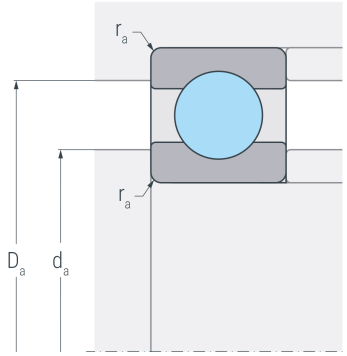

Abmessungen

d	(mm)	110	Bohrungsdurchmesser
D	(mm)	200	Außendurchmesser
B	(mm)	38	Breite
$r_{s\ min}$	(mm)	2.1	minimaler Kantenabstand
H	(mm)	171.6	Borddurchmesser Außenring
J	(mm)	138	Borddurchmesser Innenring

Anschlussmaße

$d_{a\ min}$	(mm)	122	minimaler Durchmesser der Wellenschulter
$D_{a\ max}$	(mm)	188	maximaler Durchmesser der Gehäuseschulter
$r_{a\ max}$	(mm)	2.1	maximaler Rundungsradius

Leistungsdaten

C_r	(kN)	156	dynamische Tragzahl, radial
C_{0r}	(kN)	139	statische Tragzahl, radial
C_{ur}	(kN)	6.35	Ermüdungsgrenzbelastung, radial
n_G	(min^{-1})	4500	Grenzdrehzahl
n_B	(min^{-1})	4400	Bezugsdrehzahl

Gewicht

kg		4.57	Gewicht