6238M

Rillenkugellager, einreihig, wälzkörpergeführter Messingkäfig,Ringe und Wälzkörper aus Qualitätswälzlagerstahl

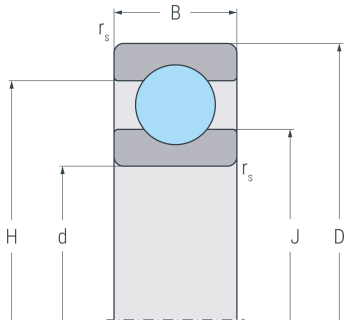

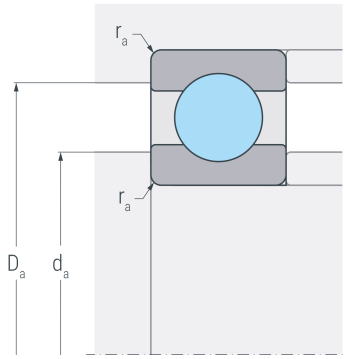

Abmessungen

d	(mm)	190	Bohrungsdurchmesser
D	(mm)	340	Außendurchmesser
B	(mm)	55	Breite
$r_{s\ min}$	(mm)	4	minimaler Kantenabstand
H	(mm)	291.5	Borddurchmesser Außenring
J	(mm)	239.9	Borddurchmesser Innenring

Anschlussmaße

$d_{a\ min}$	(mm)	207	minimaler Durchmesser der Wellenschulter
$D_{a\ max}$	(mm)	323	maximaler Durchmesser der Gehäuseschulter
$r_{a\ max}$	(mm)	3	maximaler Rundungsradius

Leistungsdaten

C_r	(kN)	289	dynamische Tragzahl, radial
C_{0r}	(kN)	375	statische Tragzahl, radial
C_{ur}	(kN)	12	Ermüdungsgrenzbelastung, radial
n_G	(min^{-1})	3300	Grenzdrehzahl
n_B	(min^{-1})	2500	Bezugsdrehzahl

Gewicht

kg	22.1	Gewicht