6256M

Rillenkugellager, einreihig, wälzkörpergeführter Messingkäfig,Ringe und Wälzkörper aus Qualitätswälzlagerstahl

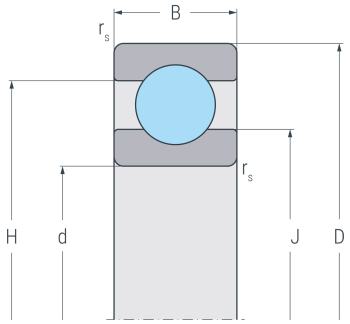

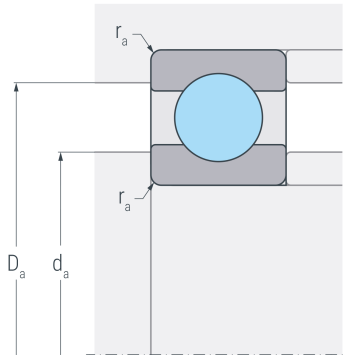

Abmessungen

d	(mm)	280	Bohrungsdurchmesser
D	(mm)	500	Außendurchmesser
B	(mm)	80	Breite
$r_{s\ min}$	(mm)	5	minimaler Kantenabstand
H	(mm)	423	Borddurchmesser Außenring
J	(mm)	356.7	Borddurchmesser Innenring

Anschlussmaße

$d_{a\ min}$	(mm)	291	minimaler Durchmesser der Wellenschulter
$D_{a\ max}$	(mm)	489	maximaler Durchmesser der Gehäuseschulter
$r_{a\ max}$	(mm)	4	maximaler Rundungsradius

Leistungsdaten

C_r	(kN)	475	dynamische Tragzahl, radial
C_{0r}	(kN)	779	statische Tragzahl, radial
C_{ur}	(kN)	20.5	Ermüdungsgrenzbelastung, radial
n_G	(min^{-1})	2300	Grenzdrehzahl
n_B	(min^{-1})	1600	Bezugsdrehzahl

Gewicht

kg	71.9	Gewicht