6301

Rillenkugellager, einreihig, Stahlblechkäfig, Ringe und Wälzkörper aus Qualitätswälzlagerstahl

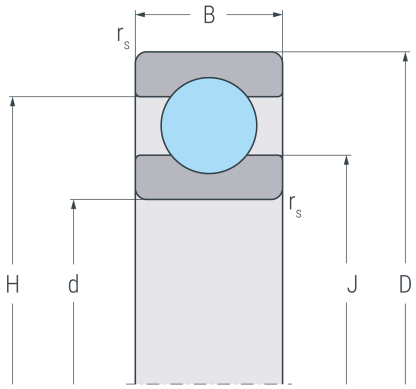

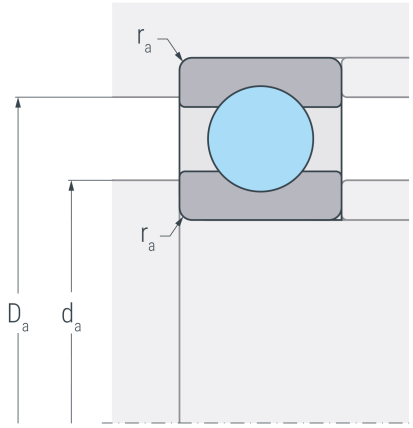

Abmessungen

d	(mm)	12	Bohrungsdurchmesser
D	(mm)	37	Außendurchmesser
B	(mm)	12	Breite
$r_{s\,min}$	(mm)	1	minimaler Kantenabstand
H	(mm)	29.6	Borddurchmesser Außenring
J	(mm)	19.5	Borddurchmesser Innenring

Anschlussmaße

$d_{a\,min}$	(mm)	17.6	minimaler Durchmesser der Wellenschulter
$D_{a\,max}$	(mm)	31.4	maximaler Durchmesser der Gehäuseschulter
$r_{a\,max}$	(mm)	1	maximaler Rundungsradius

Leistungsdaten

C_r	(kN)	10.1	dynamische Tragzahl, radial
C_{0r}	(kN)	4.23	statische Tragzahl, radial
C_{ur}	(kN)	0.29	Ermüdungsgrenzbelastung, radial
n_G	(min^{-1})	28000	Grenzdrehzahl
n_B	(min^{-1})	20000	Bezugsdrehzahl

Gewicht

kg	0.062	Gewicht