6305

Rillenkugellager, einreihig, Stahlblechkäfig, Ringe und Wälzkörper aus Qualitätswälzlagerstahl

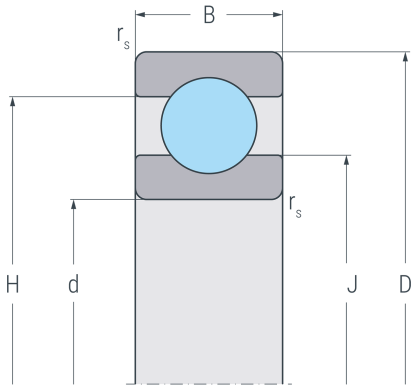

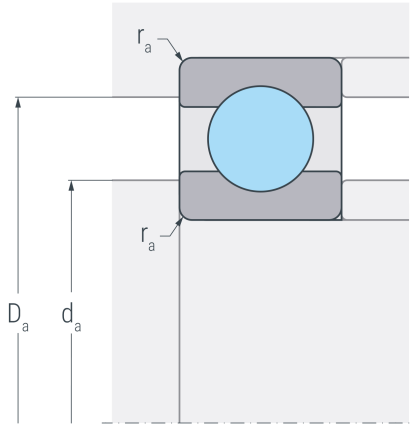

Abmessungen

d	(mm)	25	Bohrungsdurchmesser
D	(mm)	62	Außendurchmesser
B	(mm)	17	Breite
$r_{s\,min}$	(mm)	1.1	minimaler Kantenabstand
H	(mm)	50.2	Borddurchmesser Außenring
J	(mm)	36.4	Borddurchmesser Innenring

Anschlussmaße

$d_{a\,min}$	(mm)	32	minimaler Durchmesser der Wellenschulter
$D_{a\,max}$	(mm)	55	maximaler Durchmesser der Gehäuseschulter
$r_{a\,max}$	(mm)	1	maximaler Rundungsradius

Leistungsdaten

C_r	(kN)	24.2	dynamische Tragzahl, radial
C_{0r}	(kN)	13.7	statische Tragzahl, radial
C_{ur}	(kN)	0.775	Ermüdungsgrenzbelastung, radial
n_G	(min^{-1})	16000	Grenzdrehzahl
n_B	(min^{-1})	12000	Bezugsdrehzahl

Gewicht

kg		0.232	Gewicht