6308

Rillenkugellager, einreihig, Stahlblechkäfig, Ringe und Wälzkörper aus Qualitätswälzlagerstahl

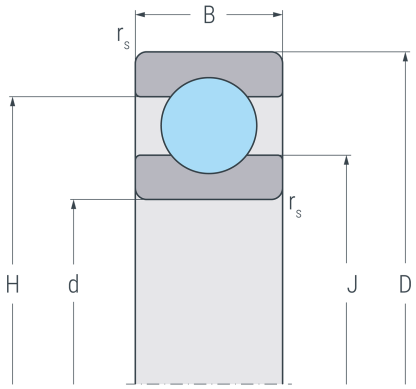

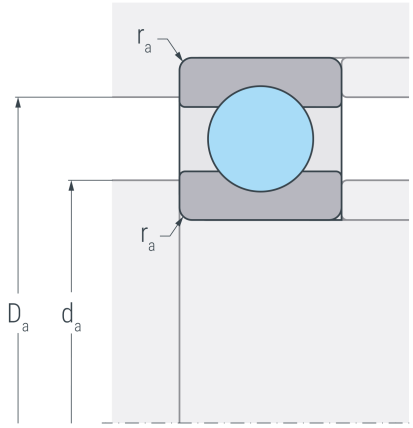

Abmessungen

d	(mm)	40	Bohrungsdurchmesser
D	(mm)	90	Außendurchmesser
B	(mm)	23	Breite
$r_{s\,min}$	(mm)	1.5	minimaler Kantenabstand
H	(mm)	74.7	Borddurchmesser Außenring
J	(mm)	55.5	Borddurchmesser Innenring

Anschlussmaße

$d_{a\,min}$	(mm)	49	minimaler Durchmesser der Wellenschulter
$D_{a\,max}$	(mm)	81	maximaler Durchmesser der Gehäuseschulter
$r_{a\,max}$	(mm)	1.5	maximaler Rundungsradius

Leistungsdaten

C_r	(kN)	48	dynamische Tragzahl, radial
C_{0r}	(kN)	32.4	statische Tragzahl, radial
C_{ur}	(kN)	1.69	Ermüdungsgrenzbelastung, radial
n_G	(min^{-1})	11000	Grenzdrehzahl
n_B	(min^{-1})	8800	Bezugsdrehzahl

Gewicht

kg	0.632	Gewicht