6309.2ZR

Rillenkugellager, einreihig, befettet, Stahlblechkäfig, zwei Deckscheiben, Ringe und Wälzkörper aus Qualitätswälzlagerstahl

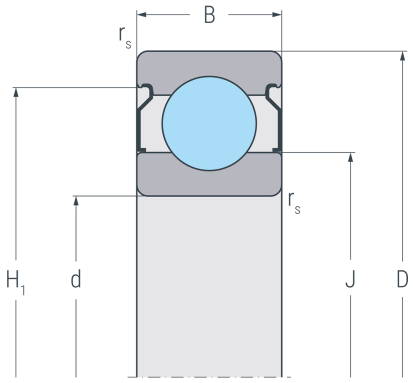

2 ZR

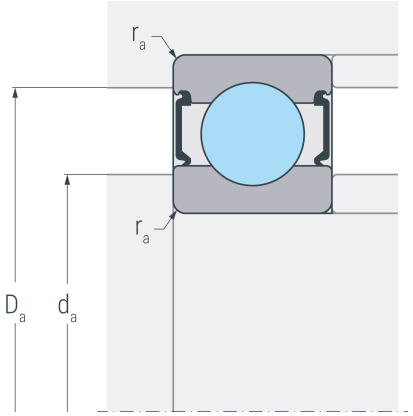

Abmessungen

d	(mm)	45	Bohrungsdurchmesser
D	(mm)	100	Außendurchmesser
B	(mm)	25	Breite
$r_{s\ min}$	(mm)	1.5	minimaler Kantenabstand
H_1	(mm)	85.8	Borddurchmesser Außenring
J	(mm)	62	Borddurchmesser Innenring

Anschlussmaße

$d_{a\ min}$	(mm)	54	minimaler Durchmesser der Wellenschulter
$D_{a\ max}$	(mm)	91	maximaler Durchmesser der Gehäuseschulter
$r_{a\ max}$	(mm)	1.5	maximaler Rundungsradius

Leistungsdaten

C_r	(kN)	57.3	dynamische Tragzahl, radial
C_{0r}	(kN)	37.6	statische Tragzahl, radial
C_{ur}	(kN)	2.07	Ermüdungsgrenzbelastung, radial
n_G	(min^{-1})	8000	Grenzdrehzahl
n_B	(min^{-1})	8100	Bezugsdrehzahl

Gewicht

kg	0.848	Gewicht