6310.2RSR

Rillenkugellager, einreihig, beidseitig abgedichtet, Stahlblechkäfig, zwei Dichtscheiben, Ringe und Wälzkörper aus Qualitätswälzlagerstahl

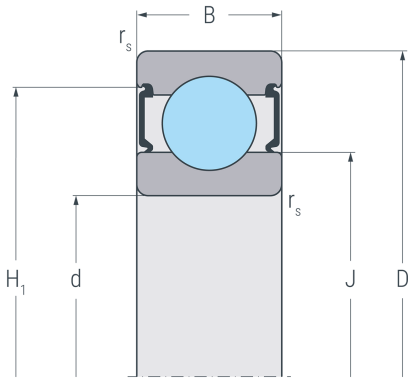

2 RSR

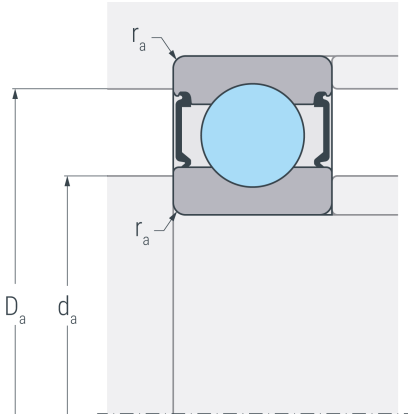

Abmessungen

d	(mm)	50	Bohrungsdurchmesser
D	(mm)	110	Außendurchmesser
B	(mm)	27	Breite
$r_{s\,min}$	(mm)	2	minimaler Kantenabstand
H_1	(mm)	95.1	Borddurchmesser Außenring
J	(mm)	68	Borddurchmesser Innenring

Anschlussmaße

$d_{a\,min}$	(mm)	61	minimaler Durchmesser der Wellenschulter
$D_{a\,max}$	(mm)	99	maximaler Durchmesser der Gehäuseschulter
$r_{a\,max}$	(mm)	2	maximaler Rundungsradius

Leistungsdaten

C_r	(kN)	71.3	dynamische Tragzahl, radial
C_{0r}	(kN)	49.3	statische Tragzahl, radial
C_{ur}	(kN)	2.57	Ermüdungsgrenzbelastung, radial
n_G	(min^{-1})	4000	Grenzdrehzahl

Gewicht

kg		1.1	Gewicht