# 6313RSR

Rillenkugellager, einreihig, einseitig abgedichtet, Stahlblechkäfig, eine Dichtscheibe, Ringe und Wälzkörper aus Qualitätswälzlagerstahl

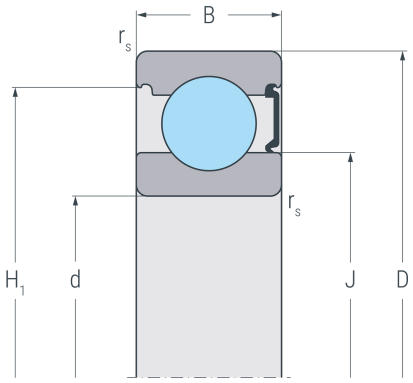


RSR

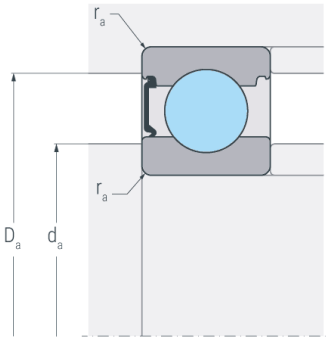


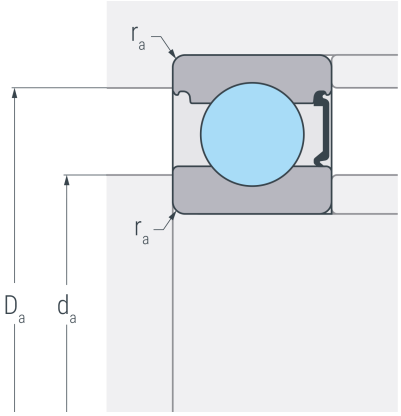


## Abmessungen

| | | | |
|---|---|---|---|
| **d** | (mm) | 65 | Bohrungsdurchmesser |
| **D** | (mm) | 140 | Außendurchmesser |
| **B** | (mm) | 33 | Breite |
| **$r_{s\ min}$** | (mm) | 2.1 | minimaler Kantenabstand |
| **$H_1$** | (mm) | 122.2 | Borddurchmesser Außenring |
| **J** | (mm) | 88.3 | Borddurchmesser Innenring |

## Anschlussmaße

| | | | |
|---|---|---|---|
| **$d_{a\ min}$** | (mm) | 77 | minimaler Durchmesser der Wellenschulter |
| **$D_{a\ max}$** | (mm) | 128 | maximaler Durchmesser der Gehäuseschulter |
| **$r_{a\ max}$** | (mm) | 2.1 | maximaler Rundungsradius |

## Leistungsdaten

| | | | |
|---|---|---|---|
| **$C_r$** | (kN) | 100 | dynamische Tragzahl, radial |
| **$C_{0r}$** | (kN) | 71.1 | statische Tragzahl, radial |
| **$C_{ur}$** | (kN) | 4.11 | Ermüdungsgrenzbelastung, radial |
| **$n_G$** | ($min^{-1}$) | 3000 | Grenzdrehzahl |

## Gewicht

| | | | |
|---|---|---|---|
| **kg** | | 2.13 | Gewicht |