6317.2RSR

Rillenkugellager, einreihig, beidseitig abgedichtet, Stahlblechkäfig, zwei Dichtscheiben, Ringe und Wälzkörper aus Qualitätswälzlagerstahl

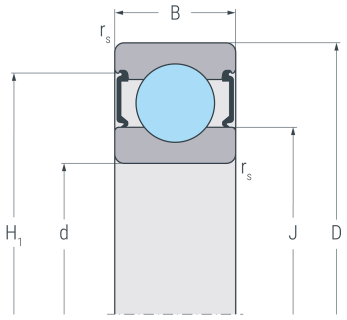

2 RSR

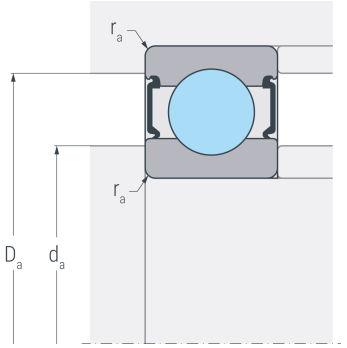

Abmessungen

d	(mm)	85	Bohrungsdurchmesser
D	(mm)	180	Außendurchmesser
B	(mm)	41	Breite
$r_{s\ min}$	(mm)	3	minimaler Kantenabstand
H_1	(mm)	154.9	Borddurchmesser Außenring
J	(mm)	114	Borddurchmesser Innenring

Anschlussmaße

$d_{a\ min}$	(mm)	99	minimaler Durchmesser der Wellenschulter
$D_{a\ max}$	(mm)	166	maximaler Durchmesser der Gehäuseschulter
$r_{a\ max}$	(mm)	2.5	maximaler Rundungsradius

Leistungsdaten

C_r	(kN)	151	dynamische Tragzahl, radial
C_{0r}	(kN)	124	statische Tragzahl, radial
C_{ur}	(kN)	5.61	Ermüdungsgrenzbelastung, radial
n_G	(min^{-1})	2400	Grenzdrehzahl

Gewicht

kg		4.24	Gewicht