6317

Rillenkugellager, einreihig, Stahlblechkäfig, Ringe und Wälzkörper aus Qualitätswälzlagerstahl

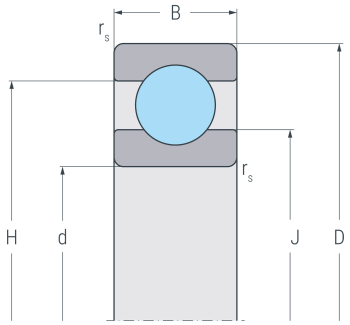

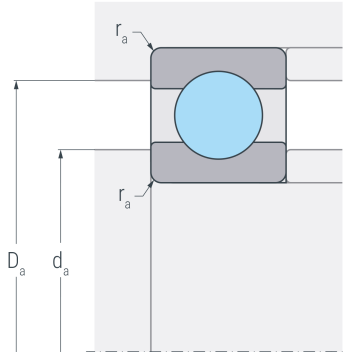

Abmessungen

d	(mm)	85	Bohrungsdurchmesser
D	(mm)	180	Außendurchmesser
B	(mm)	41	Breite
$r_{s\ min}$	(mm)	3	minimaler Kantenabstand
H	(mm)	150.6	Borddurchmesser Außenring
J	(mm)	114	Borddurchmesser Innenring

Anschlussmaße

$d_{a\ min}$	(mm)	99	minimaler Durchmesser der Wellenschulter
$D_{a\ max}$	(mm)	166	maximaler Durchmesser der Gehäuseschulter
$r_{a\ max}$	(mm)	2.5	maximaler Rundungsradius

Leistungsdaten

C_r	(kN)	151	dynamische Tragzahl, radial
C_{0r}	(kN)	124	statische Tragzahl, radial
C_{ur}	(kN)	5.61	Ermüdungsgrenzbelastung, radial
n_G	(min^{-1})	5000	Grenzdrehzahl
n_B	(min^{-1})	5200	Bezugsdrehzahl

Gewicht

kg	4.24	Gewicht