6321

Rillenkugellager, einreihig, Stahlblechkäfig, Ringe und Wälzkörper aus Qualitätswälzlagerstahl

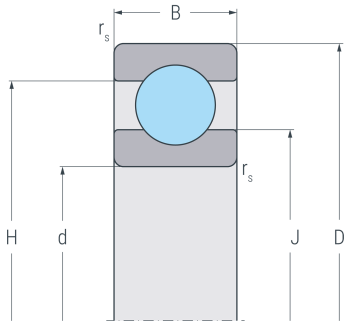

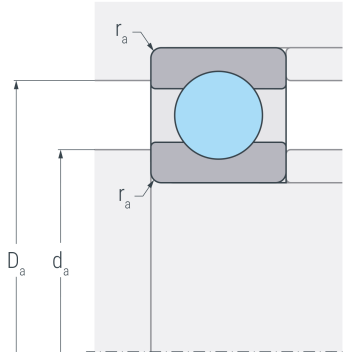

Abmessungen

d	(mm)	105	Bohrungsdurchmesser
D	(mm)	225	Außendurchmesser
B	(mm)	49	Breite
$r_{s\ min}$	(mm)	3	minimaler Kantenabstand
H	(mm)	187.7	Borddurchmesser Außenring
J	(mm)	144.4	Borddurchmesser Innenring

Anschlussmaße

$d_{a\ min}$	(mm)	119	minimaler Durchmesser der Wellenschulter
$D_{a\ max}$	(mm)	211	maximaler Durchmesser der Gehäuseschulter
$r_{a\ max}$	(mm)	2.5	maximaler Rundungsradius

Leistungsdaten

C_r	(kN)	189	dynamische Tragzahl, radial
C_{0r}	(kN)	175	statische Tragzahl, radial
C_{ur}	(kN)	7.72	Ermüdungsgrenzbelastung, radial
n_G	(min^{-1})	4100	Grenzdrehzahl
n_B	(min^{-1})	4400	Bezugsdrehzahl

Gewicht

kg		8.63	Gewicht