6322.2ZR

Rillenkugellager, einreihig, befettet, Stahlblechkäfig, zwei Deckscheiben, Ringe und Wälzkörper aus Qualitätswälzlagerstahl

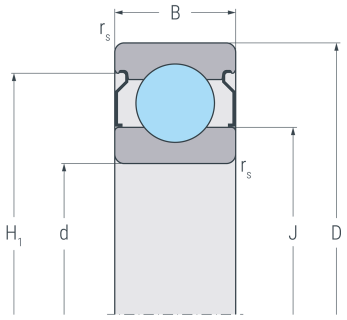

2 ZR

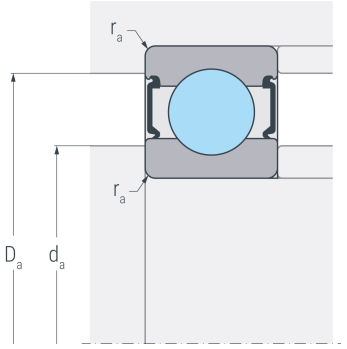

Abmessungen

d	(mm)	110	Bohrungsdurchmesser
D	(mm)	240	Außendurchmesser
B	(mm)	50	Breite
$r_{s\,min}$	(mm)	3	minimaler Kantenabstand
H_1	(mm)	203.2	Borddurchmesser Außenring
J	(mm)	152.8	Borddurchmesser Innenring

Anschlussmaße

$d_{a\,min}$	(mm)	124	minimaler Durchmesser der Wellenschulter
$D_{a\,max}$	(mm)	226	maximaler Durchmesser der Gehäuseschulter
$r_{a\,max}$	(mm)	2.5	maximaler Rundungsradius

Leistungsdaten

C_r	(kN)	205	dynamische Tragzahl, radial
C_{0r}	(kN)	196	statische Tragzahl, radial
C_{ur}	(kN)	8.76	Ermüdungsgrenzbelastung, radial
n_G	(min^{-1})	3400	Grenzdrehzahl
n_B	(min^{-1})	4100	Bezugsdrehzahl

Gewicht

kg		10.3	Gewicht