6338M

Rillenkugellager, einreihig, wälzkörpergeführter Messingkäfig,Ringe und Wälzkörper aus Qualitätswälzlagerstahl

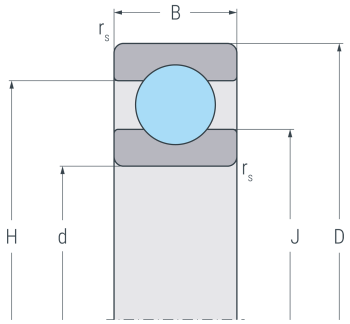

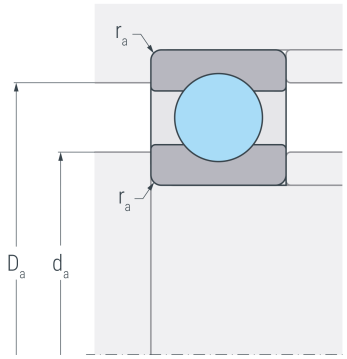

Abmessungen

d	(mm)	190	Bohrungsdurchmesser
D	(mm)	400	Außendurchmesser
B	(mm)	78	Breite
$r_{s\ min}$	(mm)	5	minimaler Kantenabstand
H	(mm)	330.5	Borddurchmesser Außenring
J	(mm)	260.2	Borddurchmesser Innenring

Anschlussmaße

$d_{a\ min}$	(mm)	210	minimaler Durchmesser der Wellenschulter
$D_{a\ max}$	(mm)	380	maximaler Durchmesser der Gehäuseschulter
$r_{a\ max}$	(mm)	4	maximaler Rundungsradius

Leistungsdaten

C_r	(kN)	435	dynamische Tragzahl, radial
C_{0r}	(kN)	598	statische Tragzahl, radial
C_{ur}	(kN)	18.2	Ermüdungsgrenzbelastung, radial
n_G	(min^{-1})	2800	Grenzdrehzahl
n_B	(min^{-1})	2200	Bezugsdrehzahl

Gewicht

kg	49.2	Gewicht